Ente Nazionale per l'Aviazione Civile

AEROPORTO CIVILE DI LAMEZIA TERME (CZ)

LOTTO L1 - Sviluppo aerostazione passeggeri
CUP: H84G22000030009
LOTTO L2 - Interventi per la security e la digitalizzazione
CUP: H86I22000390002
LOTTO L6 - Potenziamento delle reti di sottoservizi e impianti tecnologici
CUP: H84G22000060009

PROGETTO ESECUTIVO

LOTTO L1 - L2 - L6

ARCHITETTURA - STATO DI PROGETTO - GENERALI
Abaco Infissi

GRUPPO DI PROGETTAZIONE Raggruppamento Temporaneo di Professionisti	TECHNITAL	ETS Engineering and Technical Services S.p.A.
	Direttore Tecnico e Responsabile integrazione prestazioni specialistiche: ing. Filippo Busola Geologia: dott. Emanuele Fresia Progettazione idraulica: ing. Alessandro Cacciatori Project Manager: ing. Emanuela Perina CSP: arch. Elisabeth Foroni	Direttore Tecnico: ing. Giambattista Parietti Progettazione Specialistica Impianti: ing. Marco Bergami P.I. Daniele Togni ing. Enrico Facchinetti
AERTEC	VALLE 3.0	incide
Direttore tecnico: ing. Aeronautico Carlos Berenguer López Responsabile sistemi di trasporto: ing. Pedro Tena Calderón	Direttore tecnico: arch. Emanuela Valle Progettazione architettonica: arch. Maria Camilla Valle arch. Leonardo Giovannozzi	Direttore tecnico e progettazione strutturale: ing. Gianluca Vallerini Coordinatore progettazione strutture ing. Matteo Pagnozzi

CODICE ELABORATO								REVISIONE		
Fase	Lotto	Ambito	Disciplina	Tipo	Numero	Rev	Scala	Id.	Data	Descrizione
E	LL	00	ARC	AB	04	B	varie	A	FEBBRAIO 2025	EMISSIONE
								B	MAGGIO 2025	RECEPIMENTO OSSERVAZIONI ENTE DI VERIFICA
								C		
								D		
NOME FILE:	AI015P-E-LL-00-ARC-AB-04-B.dwg							REDAZIONE:	M.D.	VALLE 3.0

Visto del Committente: **Società Aeroportuale Calabrese S.p.A.**

INTERVENTO FACENTE PARTE DEL	IL RESPONSABILE DEL PROCEDIMENTO:	IL POST HOLDER DI AREA:
Contratto Istituzionale di Sviluppo "CIS VOLARE"	ing. Ferdinando Saracco	OPERATIONAL SERVICES MANAGER: Emilio Parrilla PASSENGER EXPERIENCE MANAGER: Sabrina Mileto PH PROGETTAZIONE: Ferdinando Saracco

Approvazione **ENAC:**

ABACO-INFISSI

Codice: 0.PE.01

Scala: 1 : 25

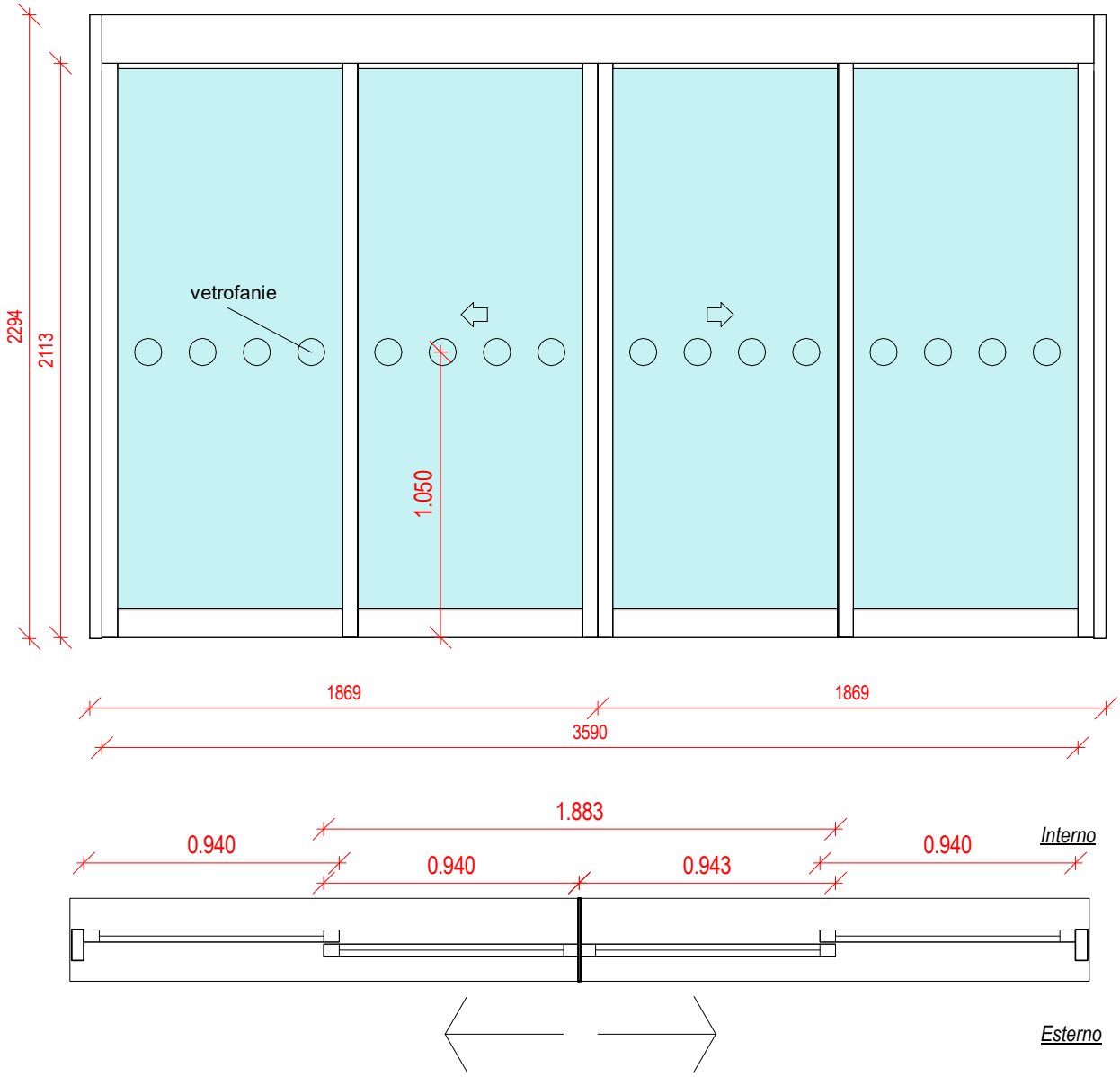

Descrizione :
Porta automatica bilaterale scorrevole esterna asservita a comando Landside certificata TOS 4. Due ante centrali scorrevoli e due fisse, vetrata con telaio in alluminio, (94+94) x 230cm. Apertura antincendio 359cm, 4 ante apribili a sfondamento (conforme a pr. EN 16005; D.M. 10 marzo 1998 – all. III)

ACCESSORI

MANIGLIONE	CHIUDIPORTA	GRIGLIA	ELETTROMAGNETE	APERTURA AUTOMATICA	NOTTOLINO
no	no	no	no	si	no

MATERIALE
Alluminio

QUANTITA'
Totale 6

REAZ. FUOCO

ABACO-INFISSI

Codice: 0.PE.02

Scala: 1 : 20

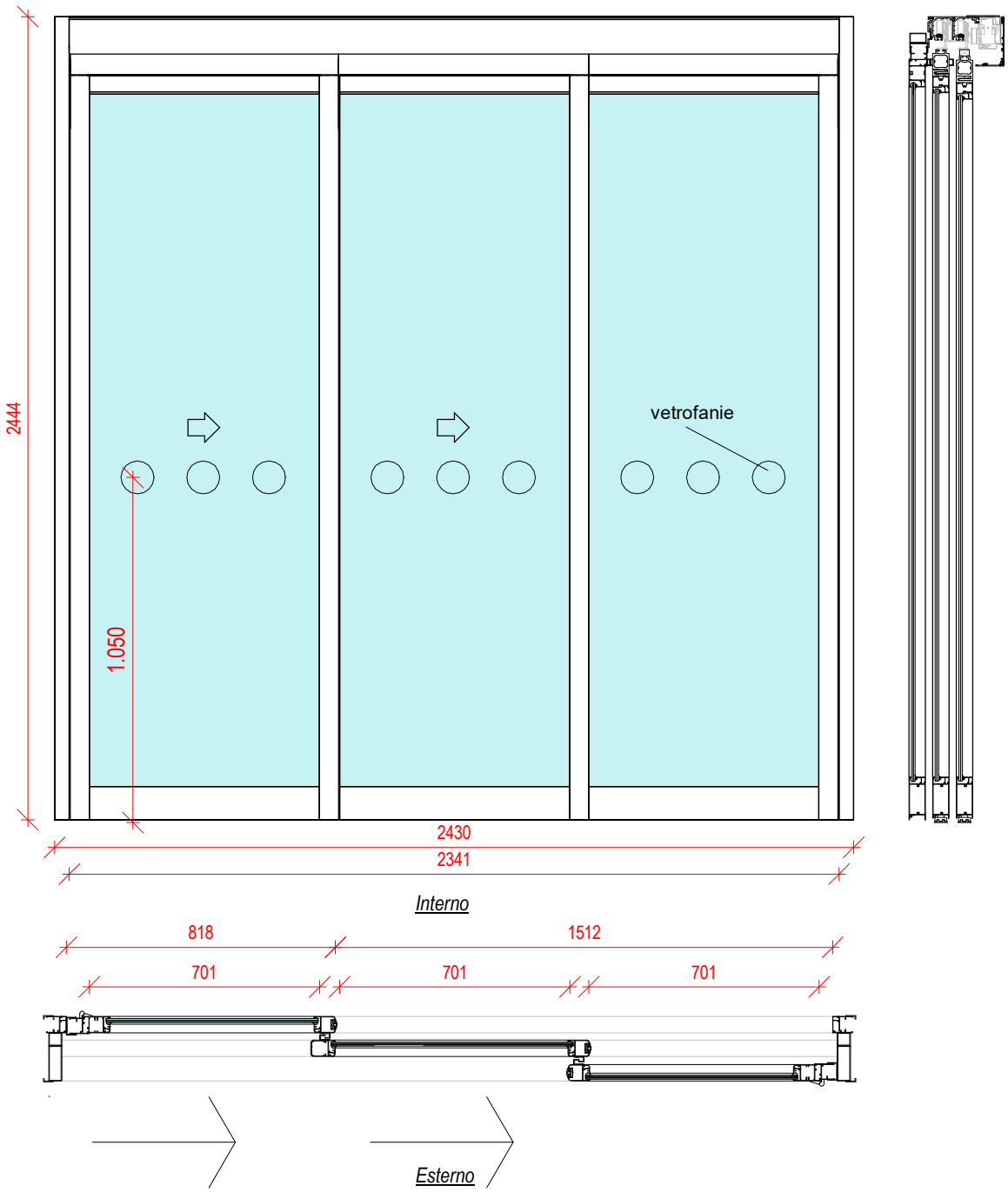

Descrizione :
Porta automatica scorrevole telescopica esterna Airside. Tre ante di cui una semifissa e due scorrevoli parallelamente e simultaneamente a sovrapporsi sull'elemento fisso, certificata antipanico TOS 3, vetrata con telaio in alluminio 250 x 230 cm. Apertura antincendio ante a sfondamento 234 cm (conforme a pr. EN 16005; D.M. 10 marzo 1998 – all. III)

ACCESSORI

MANIGLIONE	CHIUDIPORTA	GRIGLIA	ELETTROMAGNETE	APERTURA AUTOMATICA	NOTTOLINO
no	no	no	no	si	no

MATERIALE
Alluminio

REAZ. FUOCO

QUANTITA'
Totale 15

ABACO - INFISSI

Codice: 0.PE.03

Scala: 1 : 20

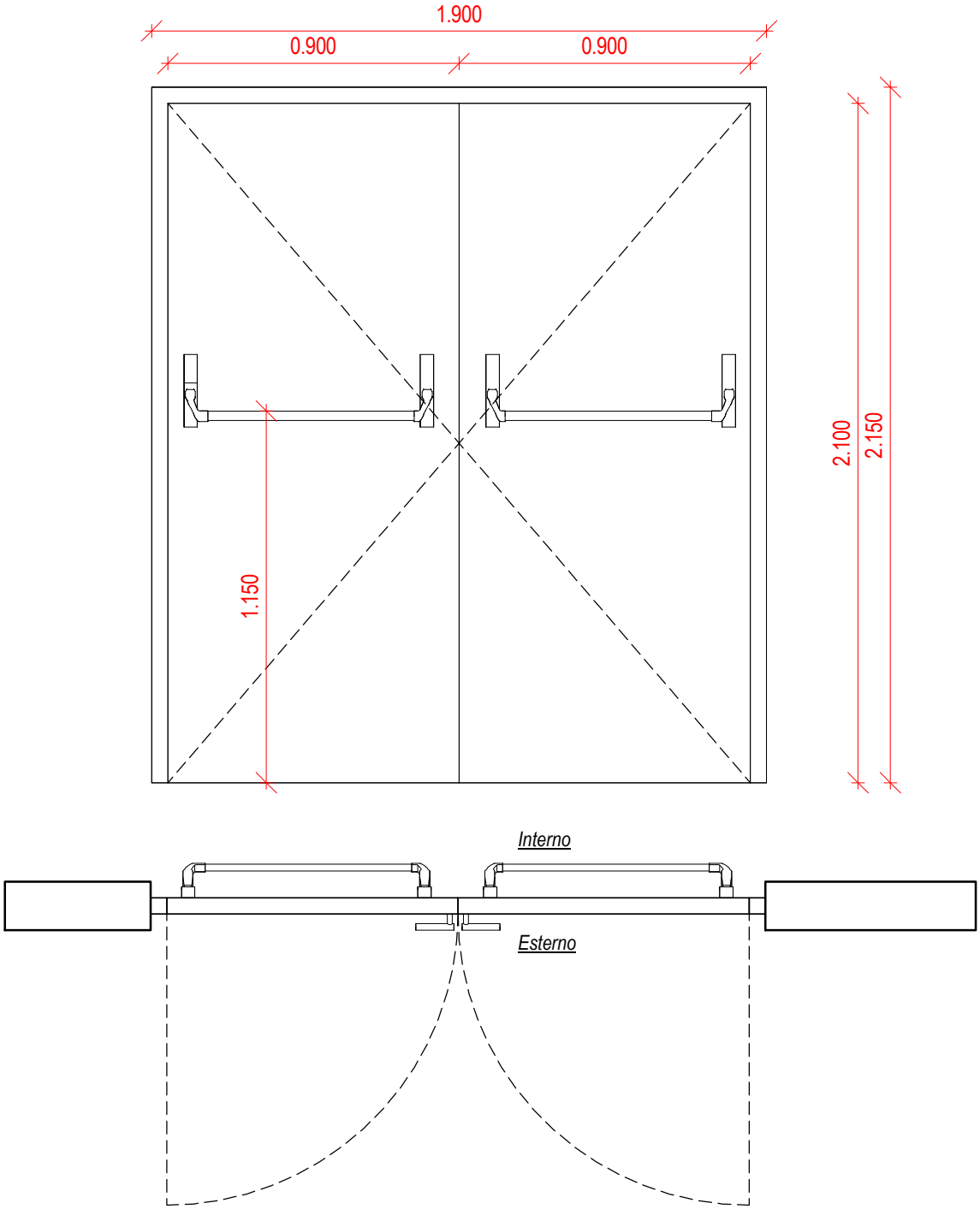

L'anta mobile degli infissi esterni è usata esercitando una pressione non superiore a 8 kg (DM 236/89)

Descrizione :

Porta battente esterna anta doppia, telaio in alluminio con maniglione antipanico, (90+90)x210cm. Porta allarmata, apertura manuale dalla squadra di emergenza

ACCESSORI

MANIGLIONE	CHIUDIPORTA	GRIGLIA	ELETTROMAGNETE	APERTURA AUTOMATICA	NOTTOLINO
si	no	no	no	no	no

MATERIALE
Alluminio

REAZ. FUOCO

QUANTITA'
Totale 3

ABACO - INFISSI

Codice: 0.PE.04

Scala: 1 : 20

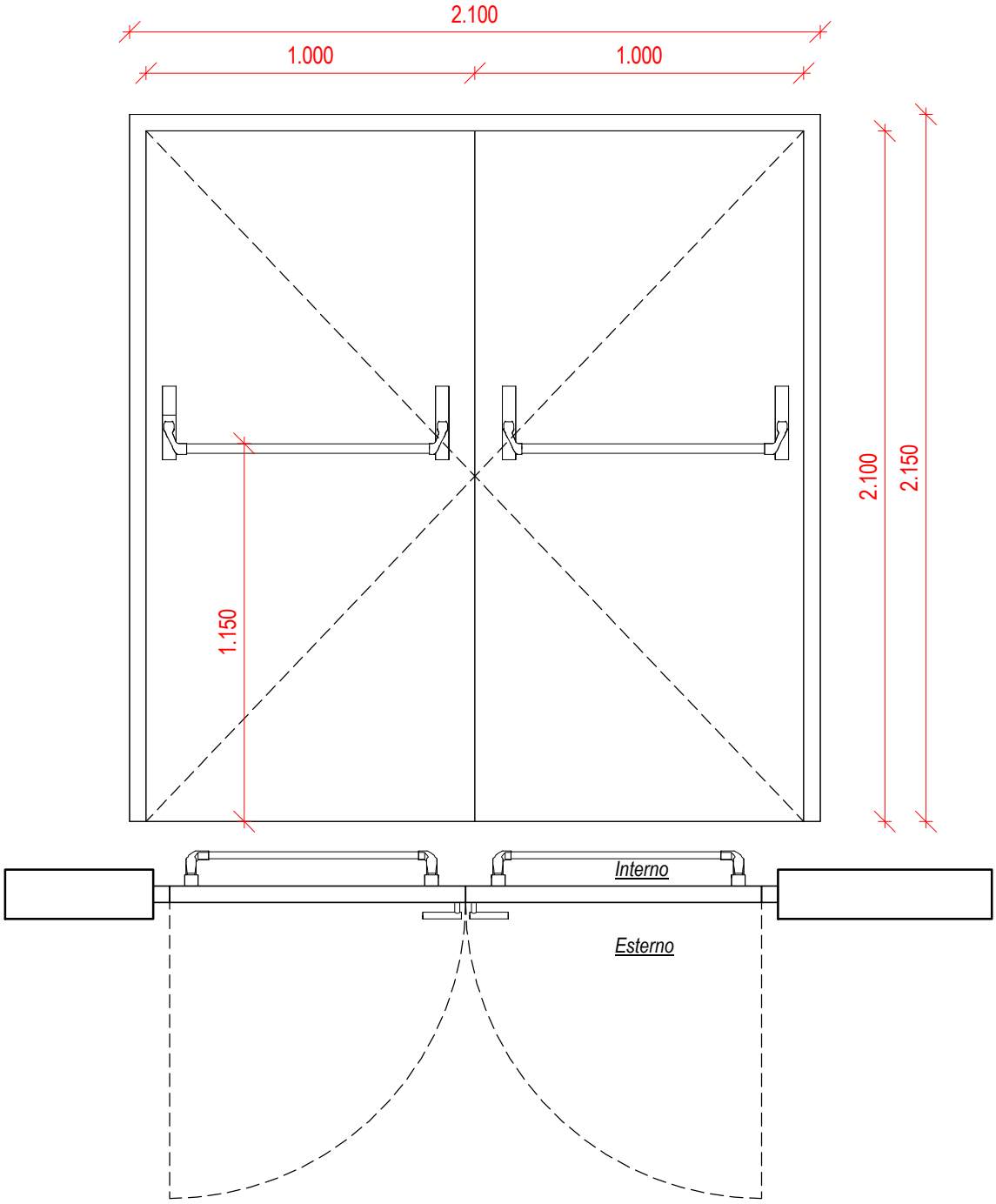

L'anta mobile degli infissi esterni è usata esercitando una pressione non superiore a 8 kg (DM 236/89)

Descrizione :

Porta battente esterna anta doppia, telaio in alluminio con maniglione antipanico, (100+100)x210cm.

ACCESSORI

MANIGLIONE	CHIUDIPORTA	GRIGLIA	ELETTROMAGNETE	APERTURA AUTOMATICA	NOTTOLINO
si	no	no	no	no	no

MATERIALE
Alluminio

REAZ. FUOCO

QUANTITA'
Totale 1

ABACO INFISSI

Codice: 0.PE.05

Scala: 1 : 25

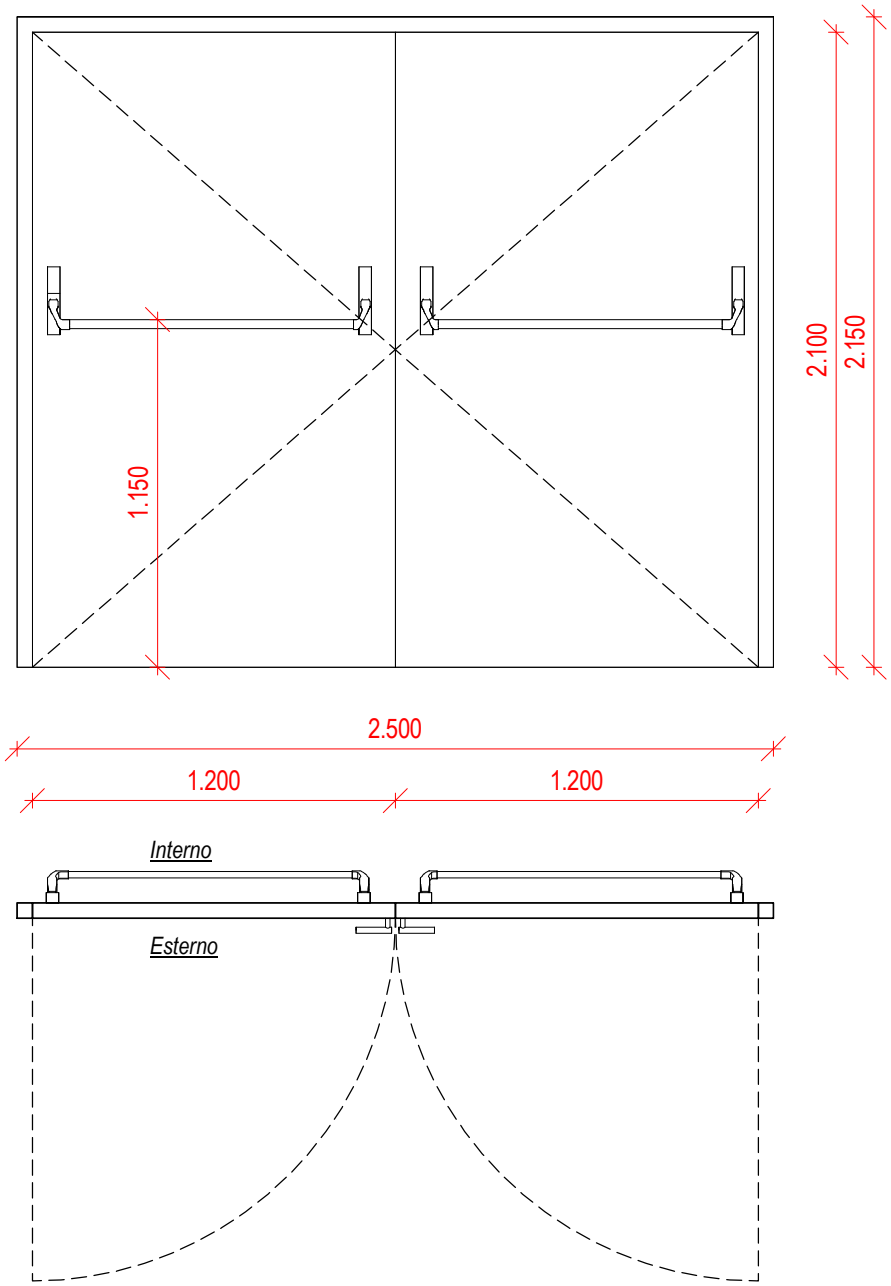

L'anta mobile degli infissi esterni è usata esercitando una pressione non superiore a 8 kg (DM 236/89)

Descrizione :

Porta battente esterna anta doppia automatizzata asservita a comando, telaio in alluminio con maniglione antipanico, (120+120)x210cm.

ACCESSORI

MANIGLIONE	CHIUDIPORTA	GRIGLIA	ELETTROMAGNETE	APERTURA AUTOMATICA	NOTTOLINO
si	no	no	no	sì	no

MATERIALE
Alluminio

REAZ. FUOCO

QUANTITA'
Totale 3

ABACO INFISSI

Codice: 0.PE.06

Scala: 1 : 25

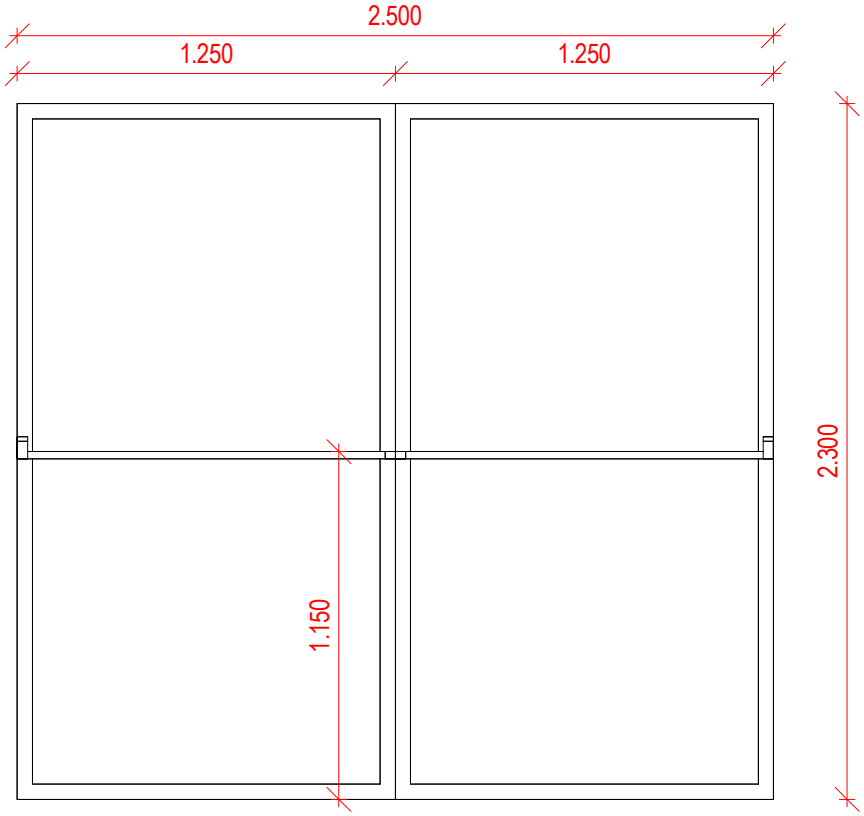

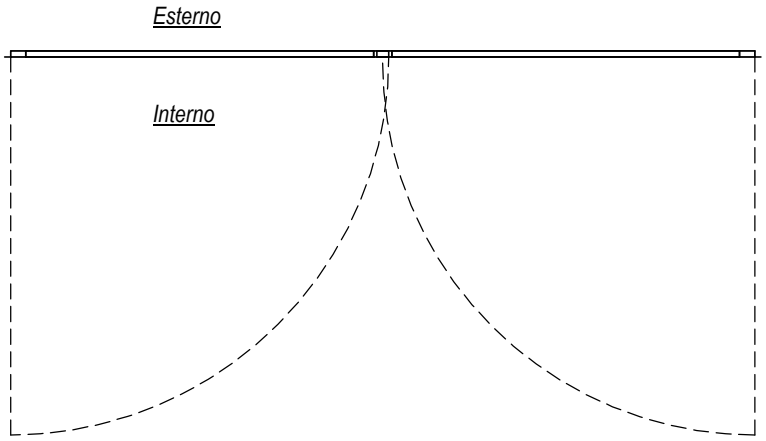

L'anta mobile degli infissi esterni è usata esercitando una pressione non superiore a 8 kg (DM 236/89)

Descrizione :

Porta battente automatizzata asservita a comando anta doppia esterna Landside, vetrata con maniglione antipanico(125+125)x230 cm

ACCESSORI

MANIGLIONE	CHIUDIPORTA	GRIGLIA	ELETTROMAGNETE	APERTURA AUTOMATICA	NOTTOLINO
si	no	no	no	no	no

MATERIALE
Alluminio

REAZ. FUOCO

QUANTITA'
Totale 1

ABACO INFISSI

Codice: 0.PE.07

Scala: 1 : 25

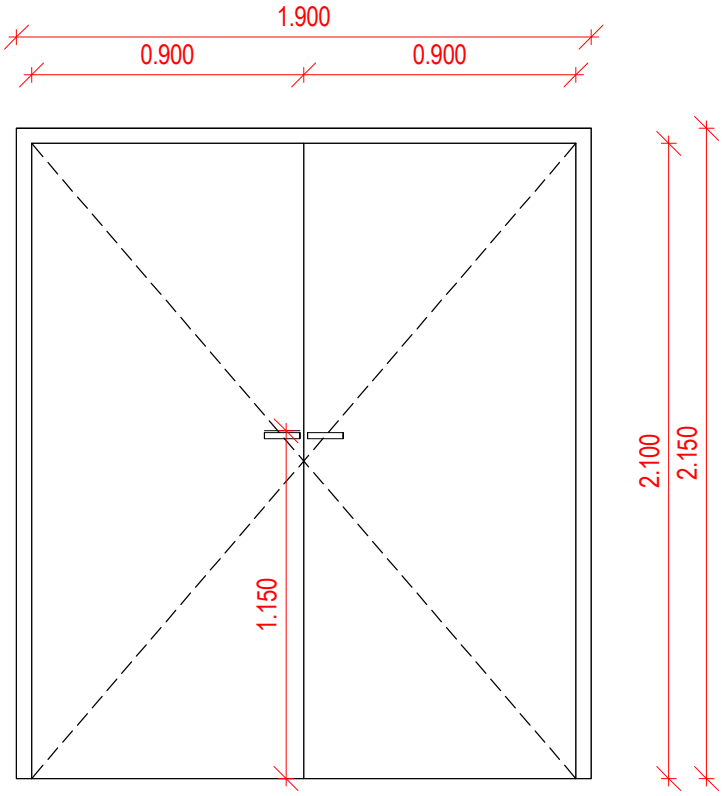

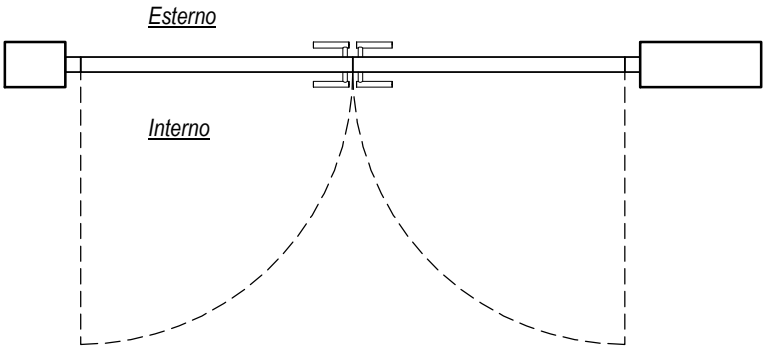

L'anta mobile degli infissi esterni è usata esercitando una pressione non superiore a 8 kg (DM 236/89)

Descrizione :

Porta battente esterna anta doppia, telaio in alluminio, (90+90)x210cm

ACCESSORI

MANIGLIONE	CHIUDIPORTA	GRIGLIA	ELETTROMAGNETE	APERTURA AUTOMATICA	NOTTOLINO
no	no	no	no	no	no

MATERIALE
Alluminio

REAZ. FUOCO

QUANTITA'
Totale 4

ABACO INFISSI

Codice: 0.PE.08

Scala: 1 : 25

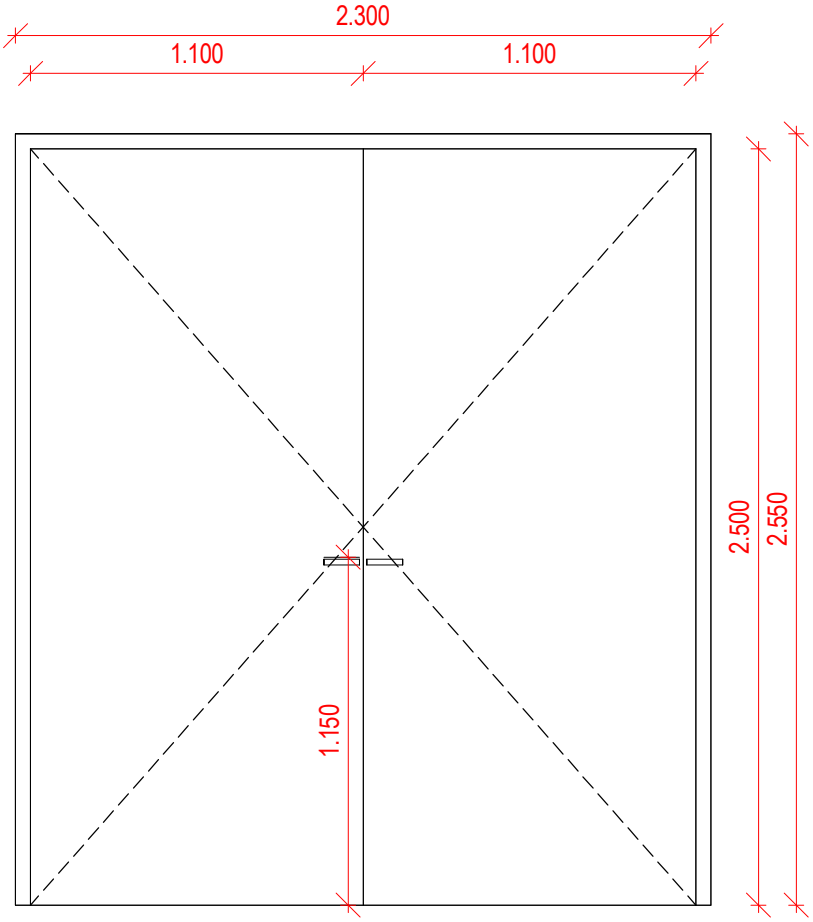

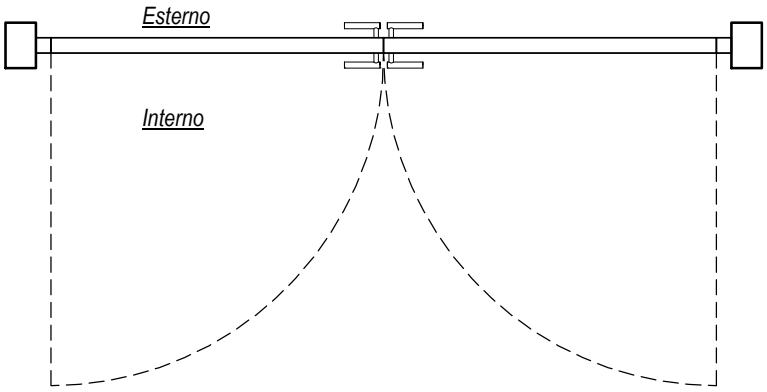

L'anta mobile degli infissi esterni è usata esercitando una pressione non superiore a 8 kg (DM 236/89)

Descrizione :

Porta battente esterna anta doppia, telaio in alluminio, (110+110)x250cm

ACCESSORI

MANIGLIONE	CHIUDIPORTA	GRIGLIA	ELETTROMAGNETE	APERTURA AUTOMATICA	NOTTOLINO
no	no	no	no	no	no

MATERIALE
Alluminio

REAZ. FUOCO

QUANTITA'
Totale 1

ABACO INFISSI

Codice: 0.PE.09

Scala: 1 : 25

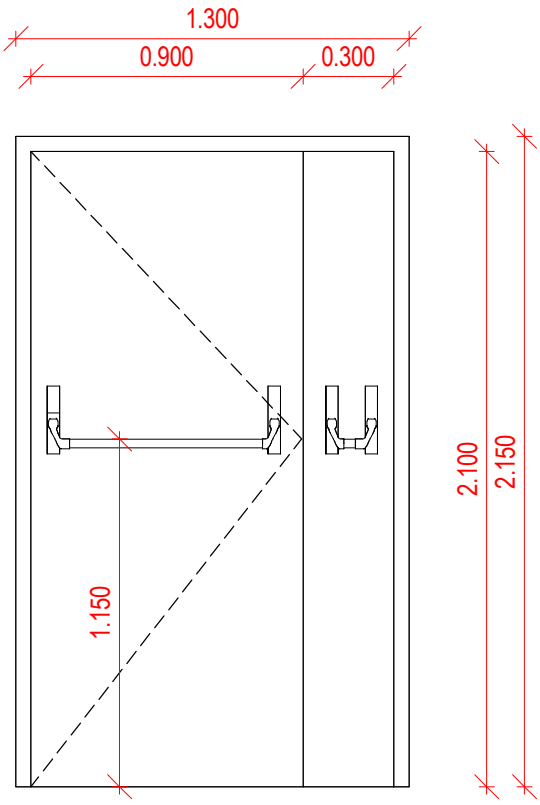

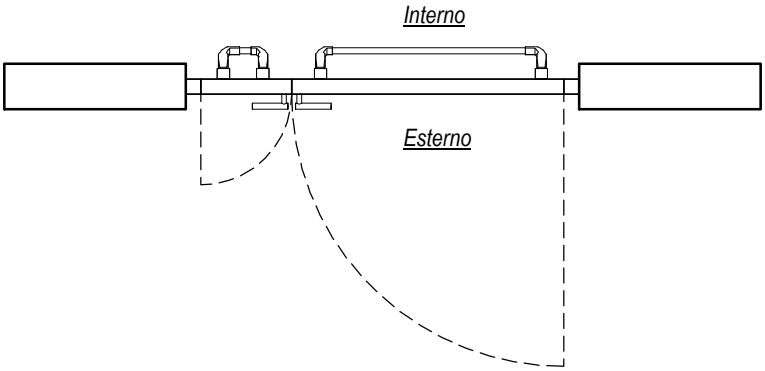

L'anta mobile degli infissi esterni è usata esercitando una pressione non superiore a 8 kg (DM 236/89)

Descrizione :

Porta battente esterna anta asimmetrica, telaio in alluminio con maniglione antipanico, (90+30)x210cm.

ACCESSORI

MANIGLIONE	CHIUDIPORTA	GRIGLIA	ELETTROMAGNETE	APERTURA AUTOMATICA	NOTTOLINO
si	no	no	no	no	no

MATERIALE
Alluminio

REAZ. FUOCO

QUANTITA'
Totale 3

ABACO INFISSI

Codice: 0.PE.10

Scala: 1 : 25

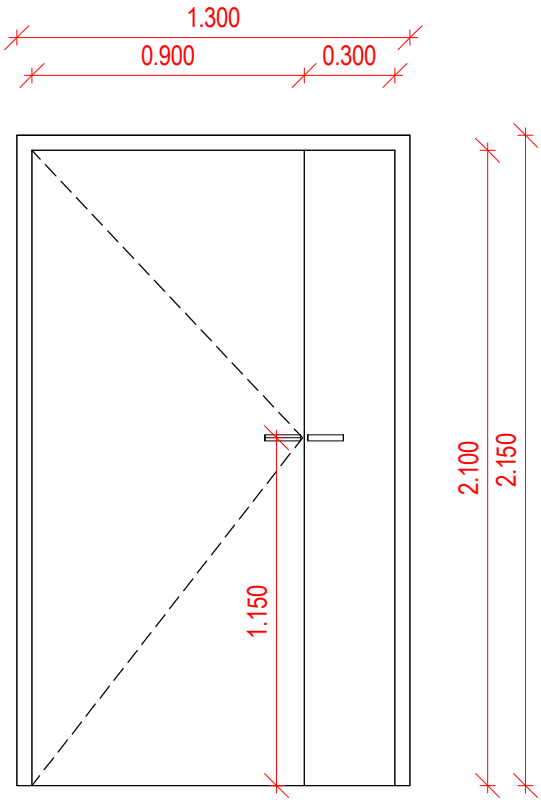

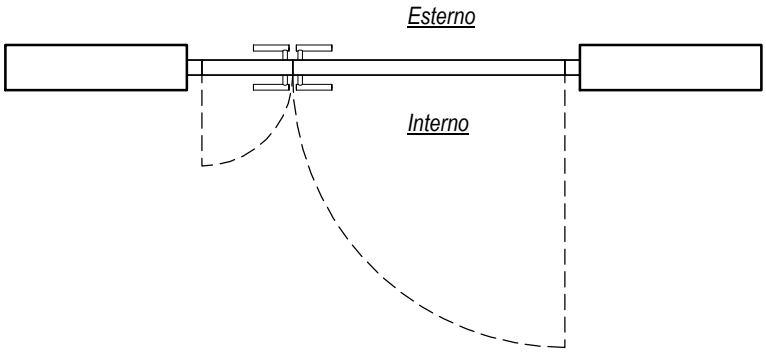

L'anta mobile degli infissi esterni è usata esercitando una pressione non superiore a 8 kg (DM 236/89)

Descrizione :

Porta battente esterna anta asimmetrica, telaio in alluminio, (90+30)x210cm

ACCESSORI

MANIGLIONE	CHIUDIPORTA	GRIGLIA	ELETTROMAGNETE	APERTURA AUTOMATICA	NOTTOLINO
no	no	no	no	no	no

MATERIALE
Alluminio

REAZ. FUOCO

QUANTITA'
Totale 1

ABACO INFISSI

Codice: 0.PE.11

Scala: 1 : 25

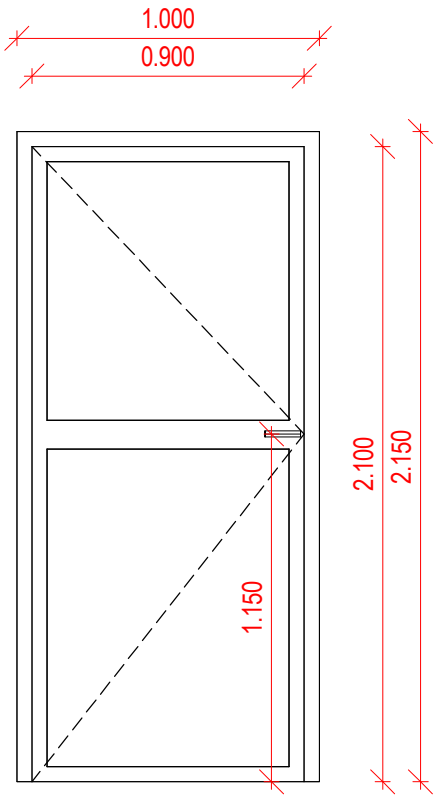

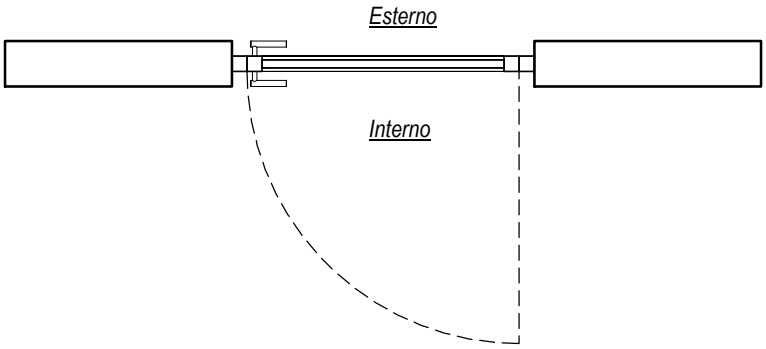

L'anta mobile degli infissi esterni è usata esercitando una pressione non superiore a 8 kg (DM 236/89)

Descrizione :

Porta battente esterna anta singola in vetro con telaio in alluminio, 90x210 cm

ACCESSORI

MANIGLIONE	CHIUDIPORTA	GRIGLIA	ELETTROMAGNETE	APERTURA AUTOMATICA	NOTTOLINO
no	no	no	no	no	no

MATERIALE
Alluminio

REAZ. FUOCO

QUANTITA'
Totale 1

ABACO INFISSI

Codice: 0.PE.12

Scala: 1 : 25

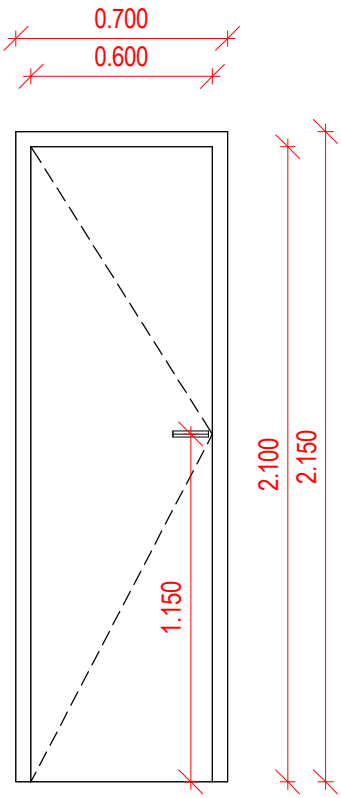

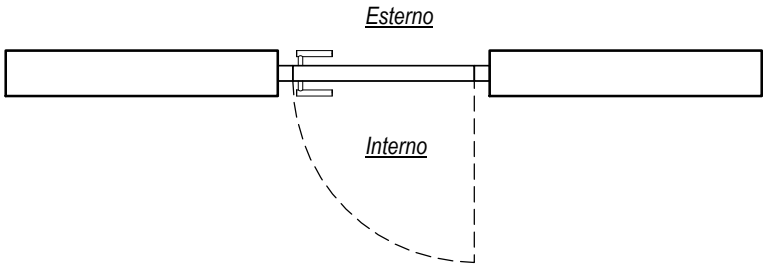

L'anta mobile degli infissi esterni è usata esercitando una pressione non superiore a 8 kg (DM 236/89)

Descrizione :

Porta battente esterna anta singola, telaio in alluminio, 60x210 cm

ACCESSORI

MANIGLIONE	CHIUDIPORTA	GRIGLIA	ELETTROMAGNETE	APERTURA AUTOMATICA	NOTTOLINO
no	no	no	no	no	no

MATERIALE
Alluminio

REAZ. FUOCO

QUANTITA'
Totale 4

ABACO INFISSI

Codice: 0.PE.13

Scala: 1 : 25

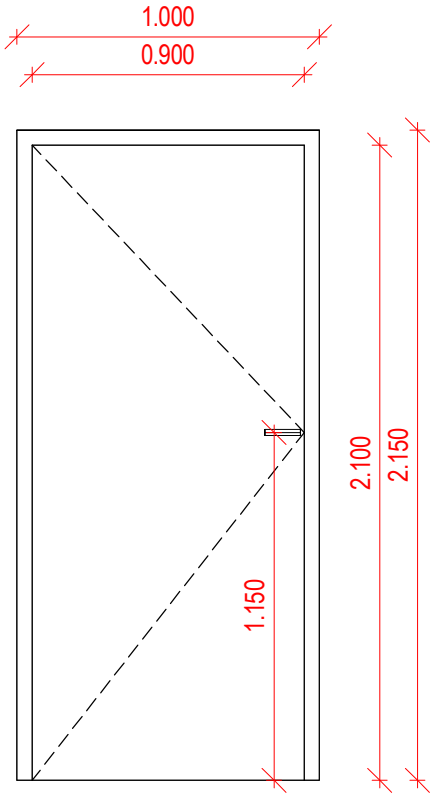

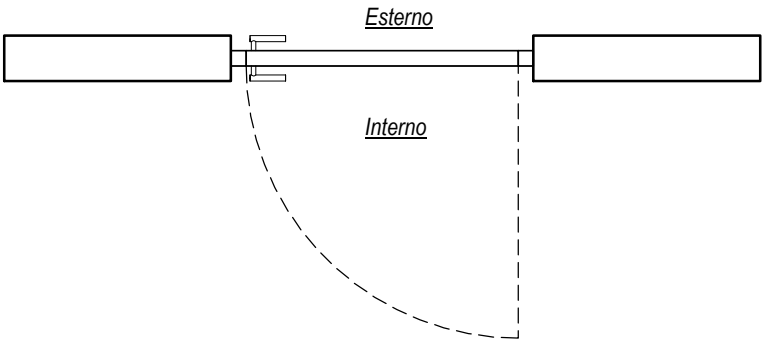

L'anta mobile degli infissi esterni è usata esercitando una pressione non superiore a 8 kg (DM 236/89)

Descrizione :

Porta battente esterna anta singola, telaio in alluminio, 90x210 cm

ACCESSORI

MANIGLIONE	CHIUDIPORTA	GRIGLIA	ELETTROMAGNETE	APERTURA AUTOMATICA	NOTTOLINO
no	no	no	no	no	no

MATERIALE
Alluminio

REAZ. FUOCO

QUANTITA'
Totale 2

ABACO INFISSI

Codice: 0.PE.14

Scala: 1 : 25

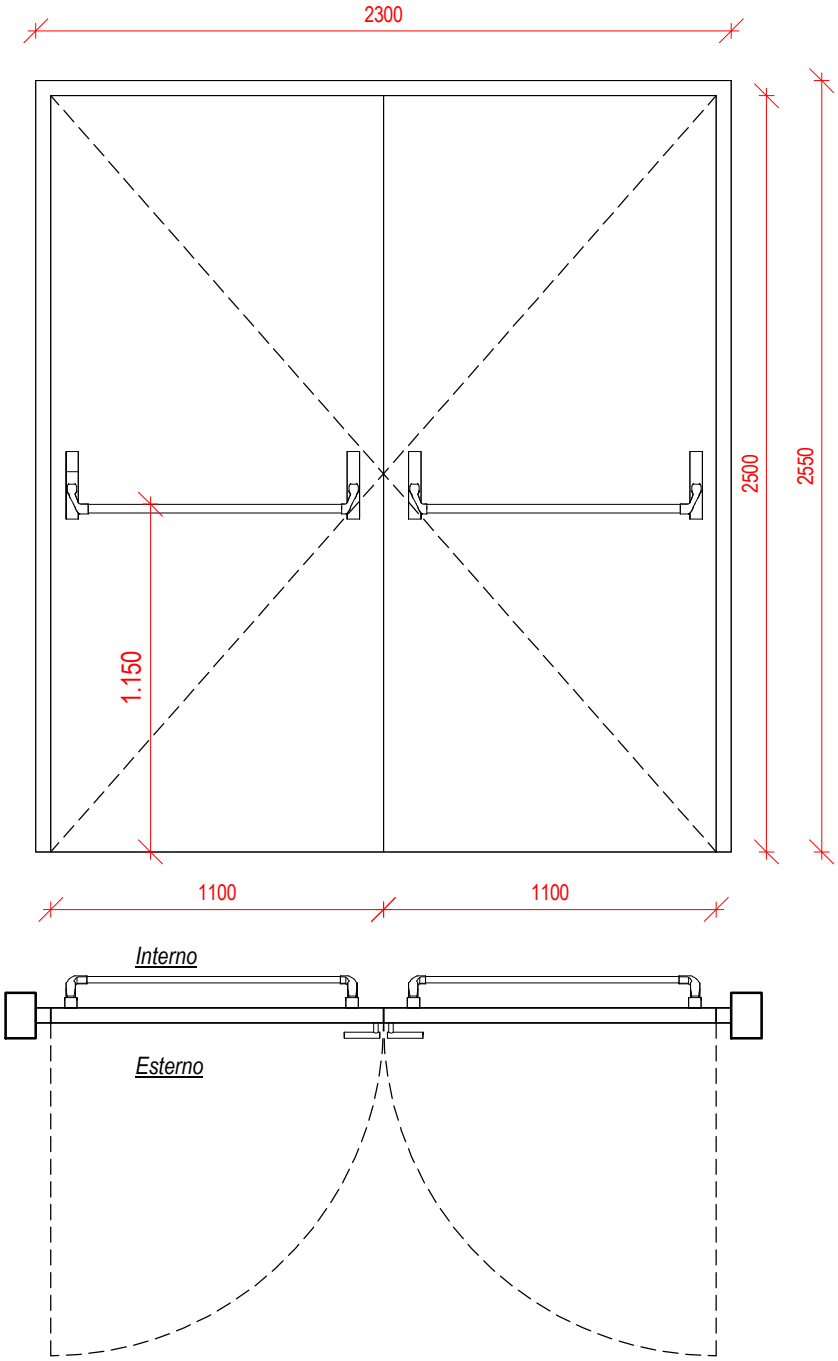

L'anta mobile degli infissi esterni è usata esercitando una pressione non superiore a 8 kg (DM 236/89)

Descrizione :

Porta battente esterna anta doppia allarmata, telaio in alluminio con maniglione antipanico, (110+110)x250cm.

ACCESSORI

MANIGLIONE	CHIUDIPORTA	GRIGLIA	ELETTROMAGNETE	APERTURA AUTOMATICA	NOTTOLINO
si	no	no	no	no	no

MATERIALE
Alluminio

REAZ. FUOCO

QUANTITA'
Totale 2

ABACO INFISSI

Codice: 0.PE.15

Scala: 1 : 25

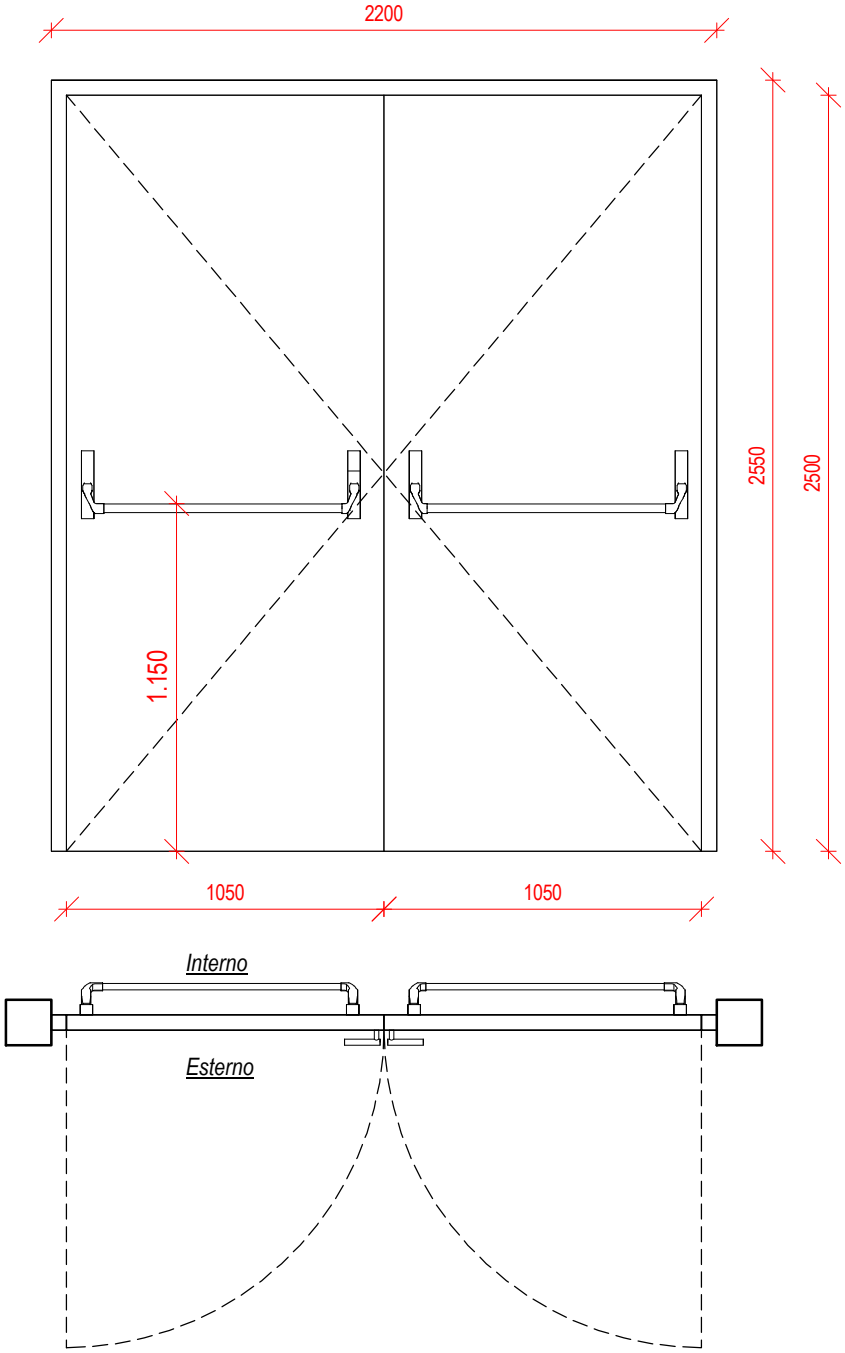

L'anta mobile degli infissi esterni è usata esercitando una pressione non superiore a 8 kg (DM 236/89)

Descrizione :

Porta battente esterna anta doppia, telaio in alluminio con maniglione antipanico, (110+110)x250cm. REI60

ACCESSORI

MANIGLIONE	CHIUDIPORTA	GRIGLIA	ELETTROMAGNETE	APERTURA AUTOMATICA	NOTTOLINO
si	no	no	sì	no	no

MATERIALE
Alluminio

REAZ. FUOCO
REI 60

QUANTITA'
Totale 1

ABACO - INFISSI

Codice: 0.PE.16

Scala: 1 : 25

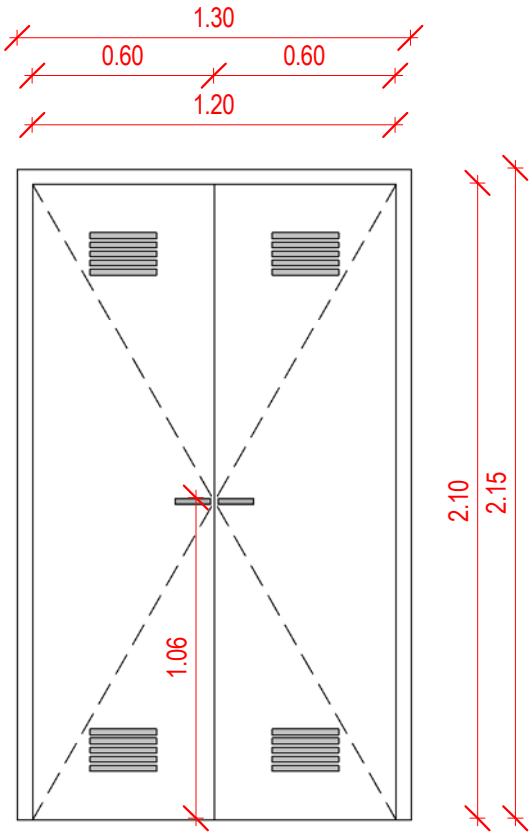

Interno

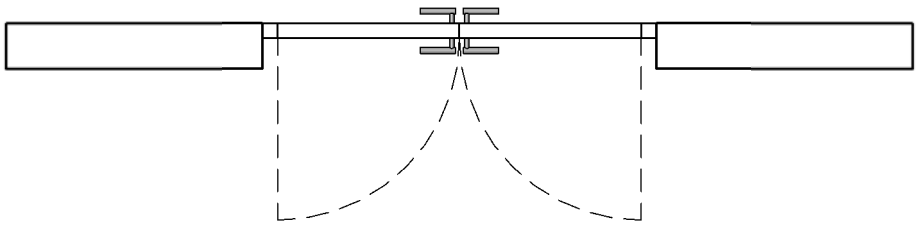

Esterno

Descrizione :

Porta battente esterna anta doppia con griglie di aereazione, in vetroresina, conforme a specifica ENEL DS919, (60+60)x210cm

ACCESSORI

MANIGLIONE	CHIUDIPORTA	GRIGLIA	ELETTROMAGNETE	APERTURA AUTOMATICA	NOTTOLINO
NO	NO	SI	NO	NO	NO

MATERIALE
Vetroresina

REAZ. FUOCO

QUANTITA'
Totale 2

ABACO - INFISSI

Codice: 0.PE.17

Scala: 1 : 25

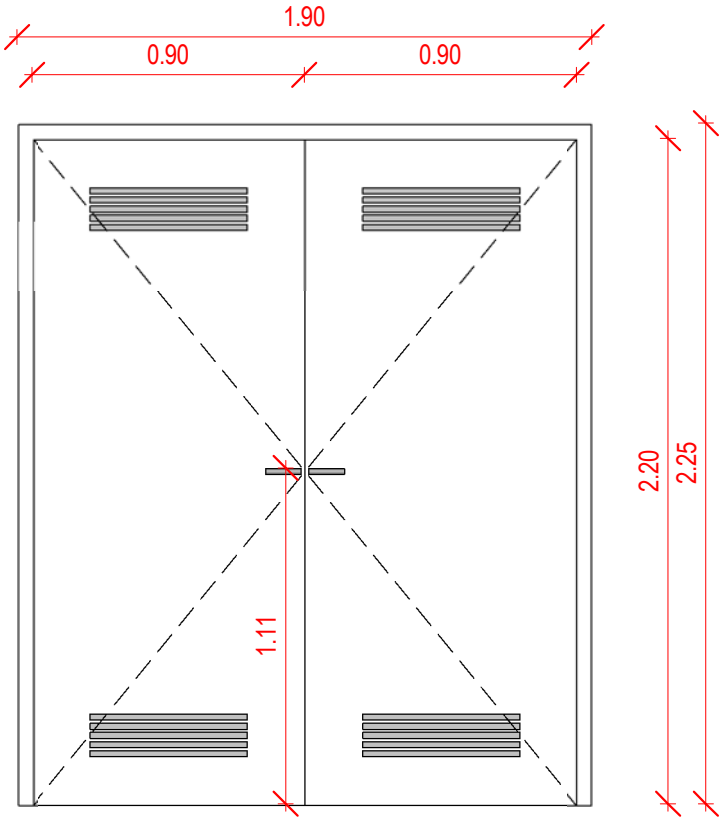

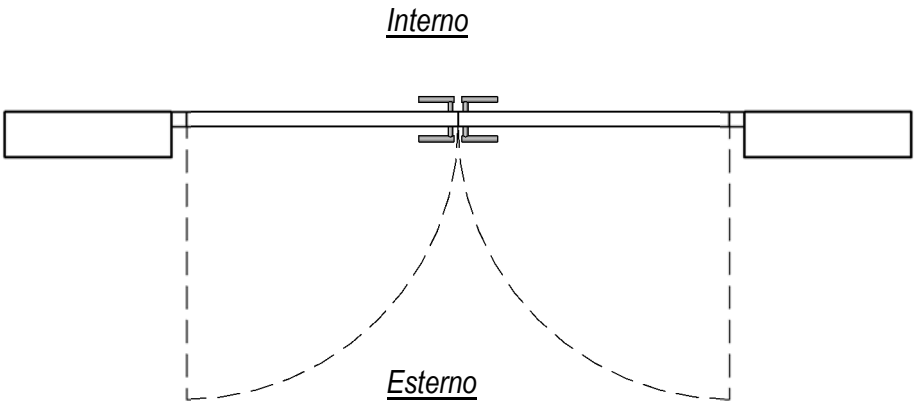

Descrizione :

Porta battente esterna anta doppia con griglie di aereazione, in metallo, conforme a specifica ENEL DS919, (90+90)x220cm

ACCESSORI

MANIGLIONE	CHIUDIPORTA	GRIGLIA	ELETTROMAGNETE	APERTURA AUTOMATICA	NOTTOLINO
NO	NO	SI	NO	NO	NO

MATERIALE
Metallo

REAZ. FUOCO

QUANTITA'
Totale 2

ABACO - INFISSI

Codice: 0.PE.18

Scala: 1 : 25

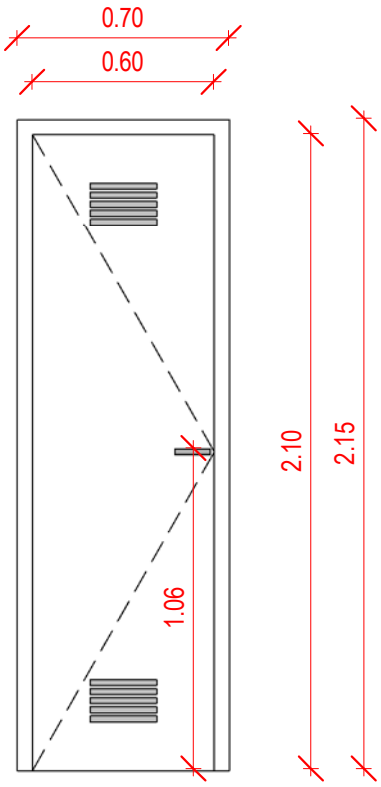

Interno

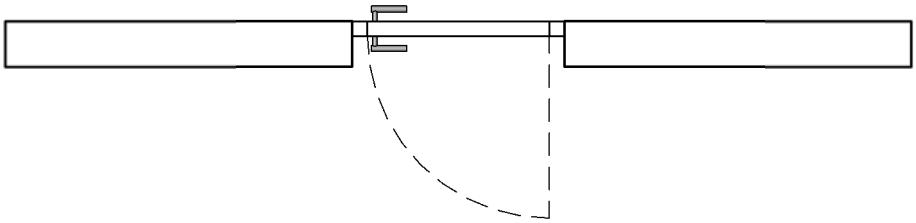

Esterno

Descrizione :

Porta battente esterna anta singola con griglie di aereazione, in vetroresina, conforme a specifica ENEL DS919, 60x210cm

ACCESSORI

MANIGLIONE	CHIUDIPORTA	GRIGLIA	ELETTROMAGNETE	APERTURA AUTOMATICA	NOTTOLINO
NO	NO	SI	NO	NO	NO

MATERIALE
Vetroresina

REAZ. FUOCO

QUANTITA'
Totale 1

ABACO - INFISSI

Codice: 0.PE.19

Scala: 1 : 25

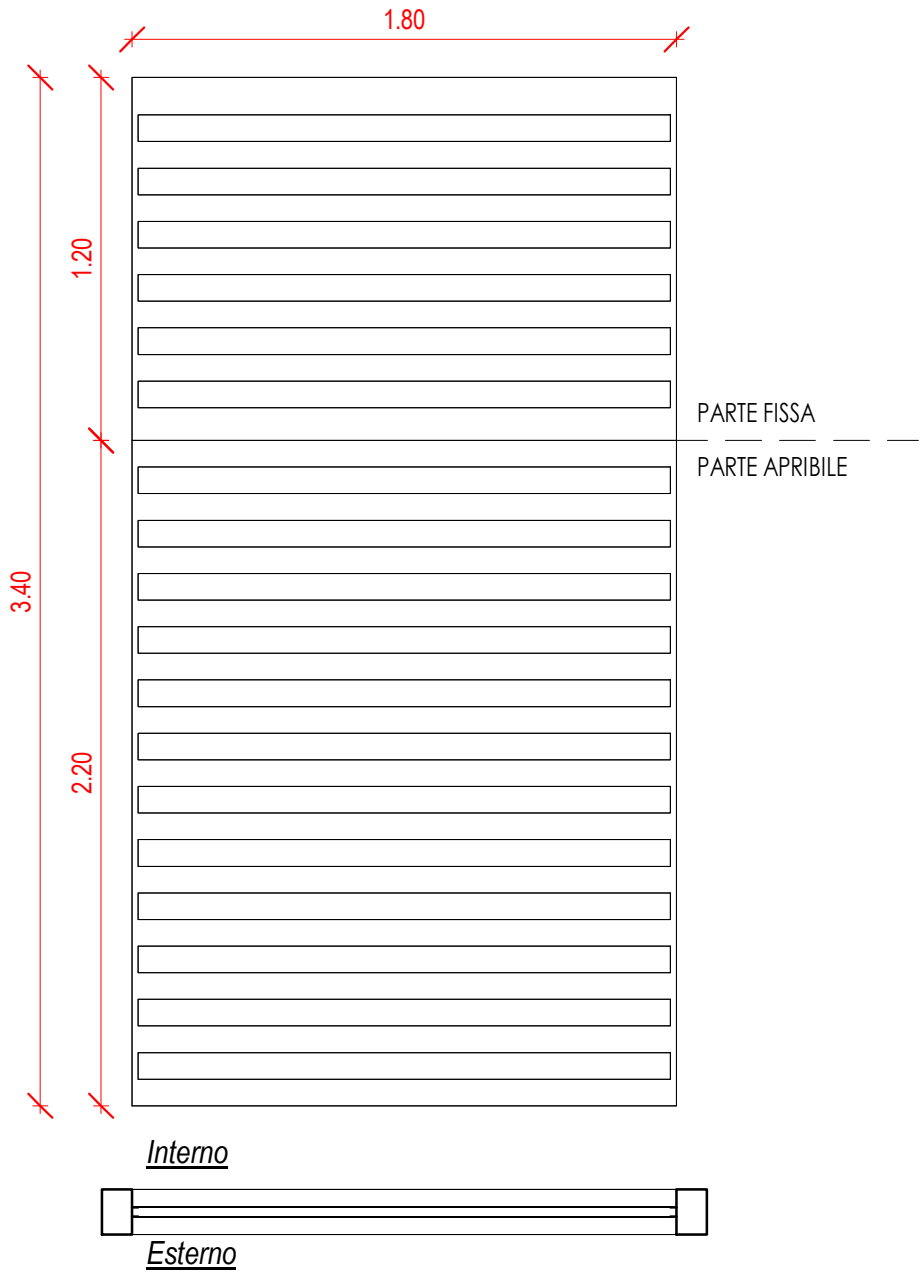

Descrizione :

Griglia di aerazione metallica totalmente asportabile. Dimensioni parte inferiore apribile 2200x1800 mm. Dimensioni parte non apribile superiore 1200x1800 mm

ACCESSORI

MANIGLIONE	CHIUDIPORTA	GRIGLIA	ELETTROMAGNETE	APERTURA AUTOMATICA	NOTTOLINO
NO	NO	SI	NO	NO	NO

MATERIALE
METALLO

REAZ. FUOCO

QUANTITA'
Totale 1

ABACO INFISSI

Codice: 0.PE.20

Scala: 1 : 25

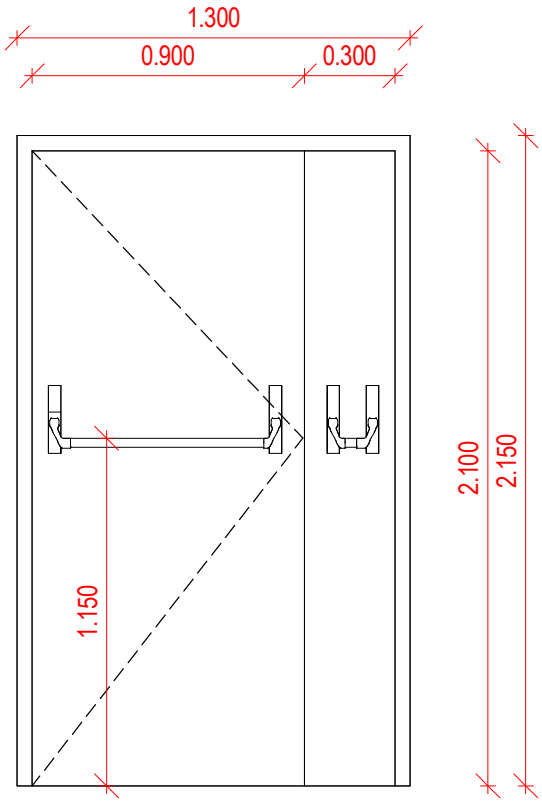

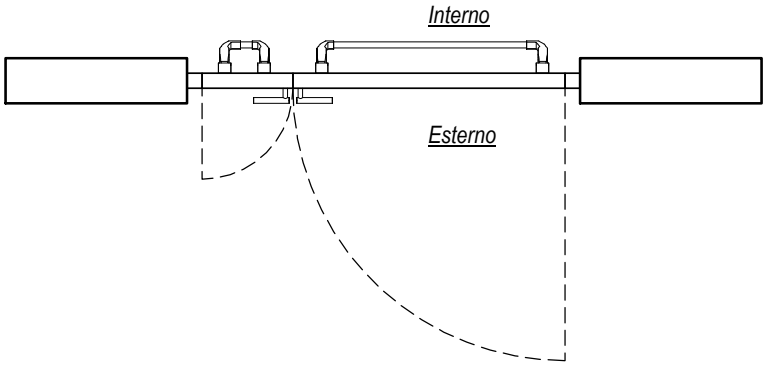

L'anta mobile degli infissi esterni è usata esercitando una pressione non superiore a 8 kg (DM 236/89)

Descrizione :

Porta battente esterna anta asimmetrica, telaio in alluminio con maniglione antipanico, (90+30)x210cm. REI 60

ACCESSORI

MANIGLIONE	CHIUDIPORTA	GRIGLIA	ELETTROMAGNETE	APERTURA AUTOMATICA	NOTTOLINO
si	no	no	no	no	no

MATERIALE
Alluminio

REAZ. FUOCO
REI 60

QUANTITA'
Totale 3

ABACO-FINESTRE

Codice: **0.FI.01**

Scala: **1 : 50**

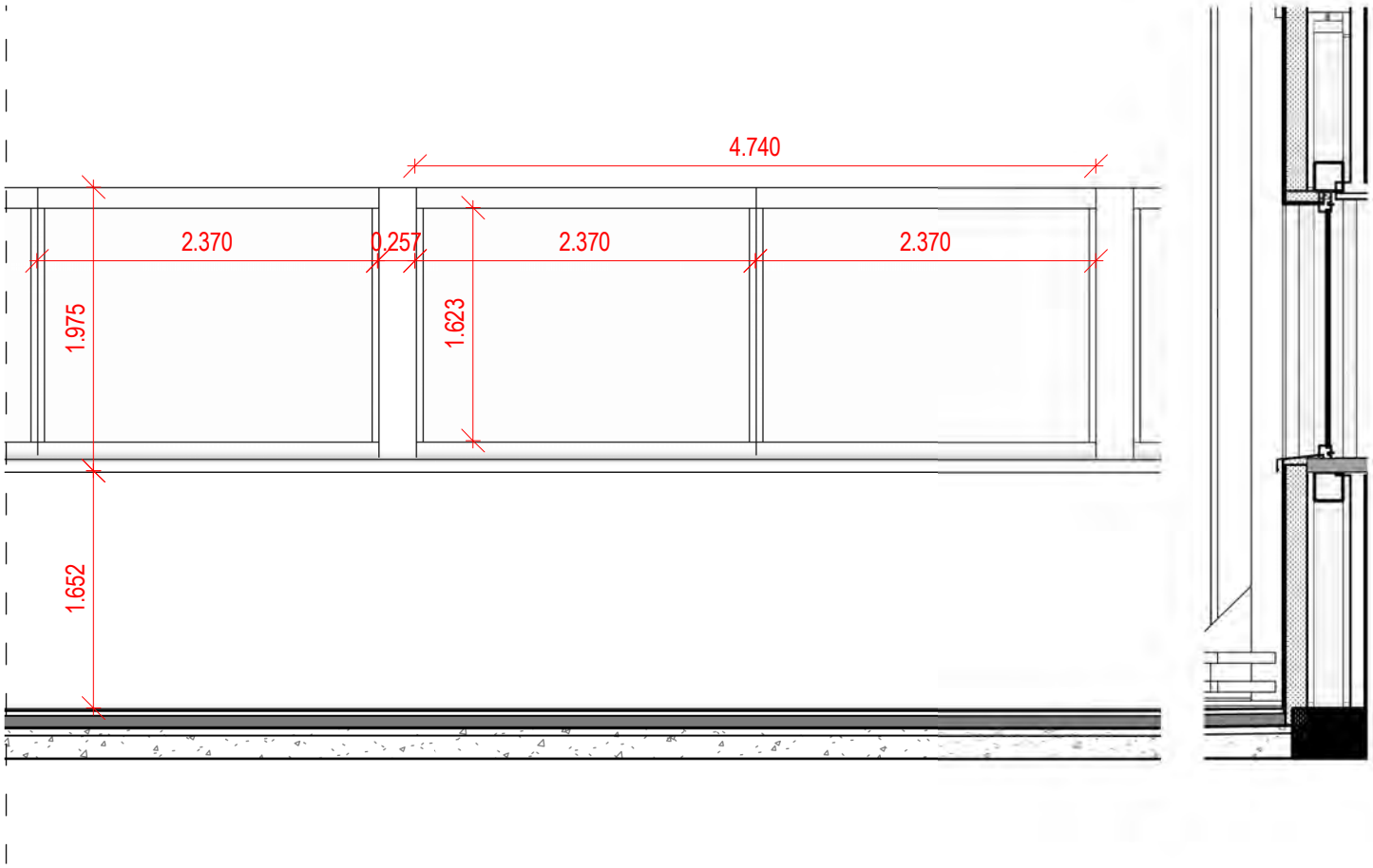

Descrizione :

Prestazione acustica totale Rw = 42 dB

ABACO-FINESTRE

Codice: **0.FI.02**

Scala: **1 : 50**

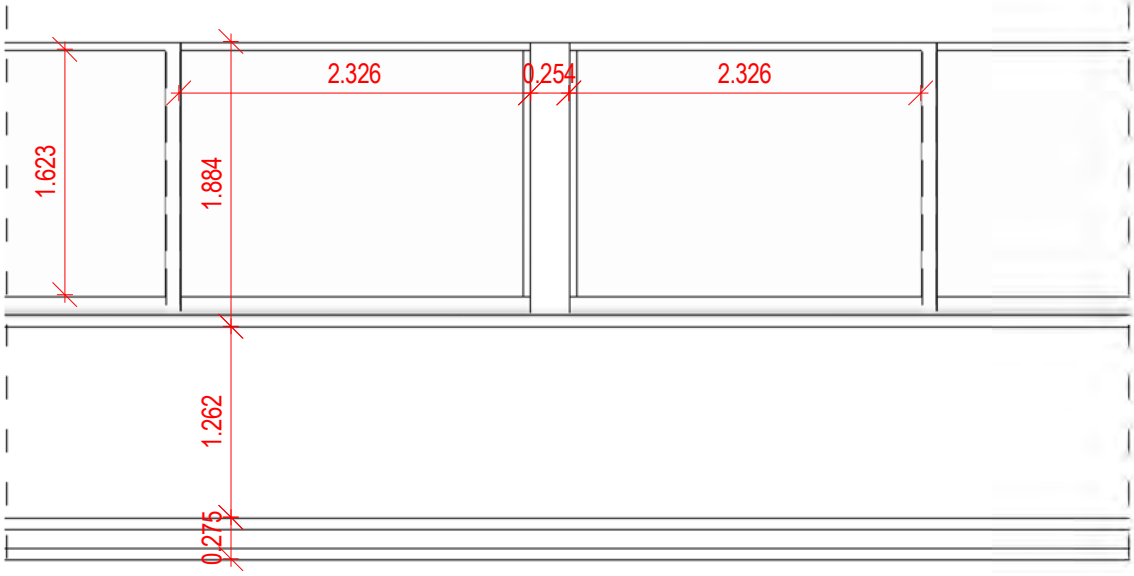

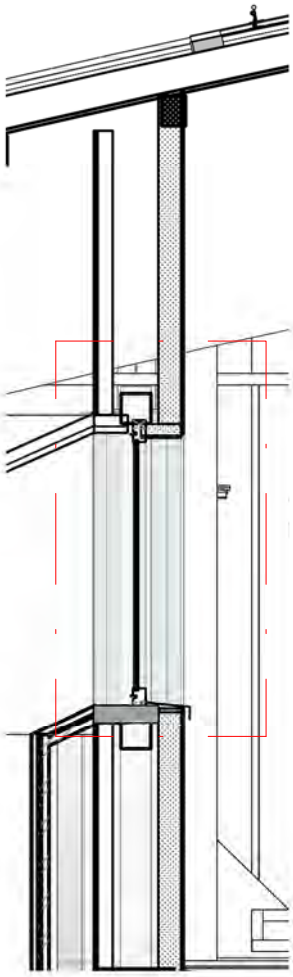

Descrizione :

Prestazione acustica totale Rw = 42 dB

ABACO-INFISSI

Codice: **O.LU.01**

Scala: **As indicated**

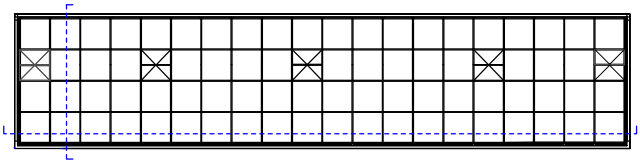

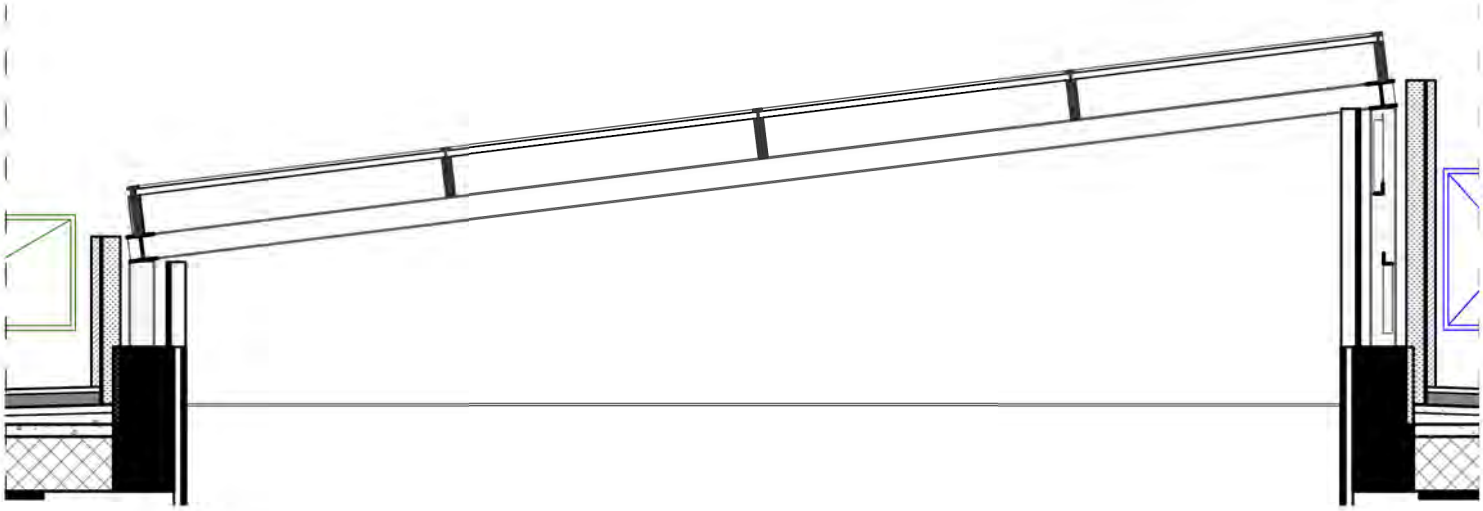

ABACO - 0.LU.01_Sezione trasversale

Scala 1 : 50

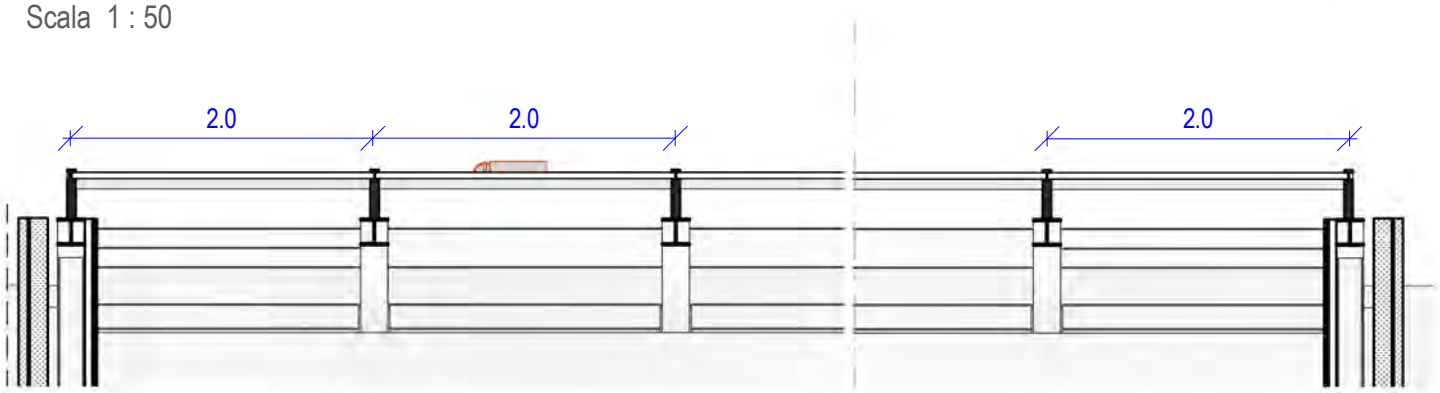

ABACO - 0.LU.01_Sezione longitudinale

Scala 1 : 50

Descrizione :

Prestazione acustica totale Rw = 42 dB

Abaco Infissi

Codice: 1.FI.01

Scala: 1 : 20

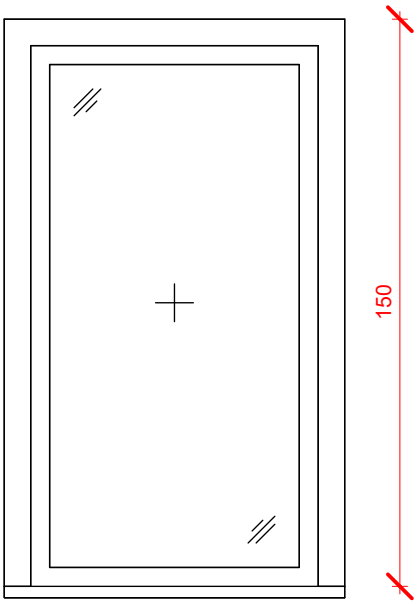

Esterno

Interno

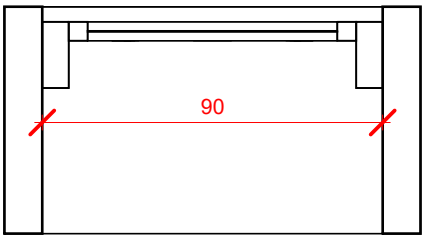

Descrizione :

Finestra a singola anta fissa con telaio in alluminio - Dimensioni: 90 x H150 cm

ACCESSORI

MANIGLIONE	CHIUDIPORTA	GRIGLIA	ELETTROMAGNETE	APERTURA AUTOMATICA	NOTTOLINO
no	no	no	no	no	no

MATERIALE
Vetro e alluminio

REAZ. FUOCO

QUANTITA'
Totale **6**

Abaco Infissi

Codice: 1.PI-DI.00

Scala: 1 : 20

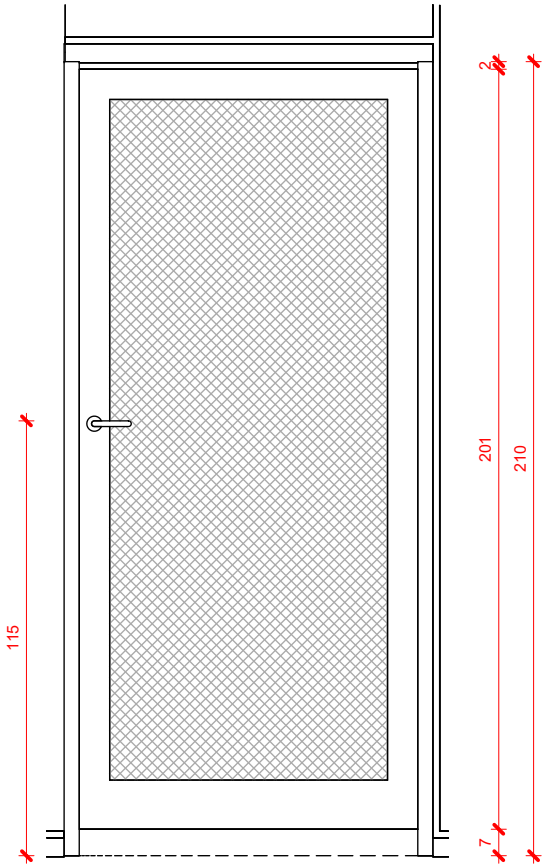

Esterno

Interno

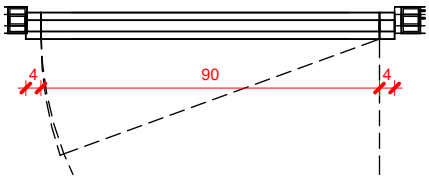

Descrizione :

Porta su divisorio verticale in pannelli di alluminio in rete stirata preverniciati di colore bianco percentuale di foratura 40 %, e struttura tubolare di 50x50 mm, montato su cornice in profili di alluminio L con la stessa finitura preverniciata di dimensioni 50 x 50 mm. - 90 x H210 cm

ACCESSORI

MANIGLIONE	CHIUDIPORTA	GRIGLIA	ELETTROMAGNETE	APERTURA AUTOMATICA	NOTTOLINO
no	no	sì	no	no	no

MATERIALE
Alluminio

REAZ. FUOCO

QUANTITA'
Totale 1

Abaco Infissi

Codice: 1.PI-DI.01

Scala: 1 : 20

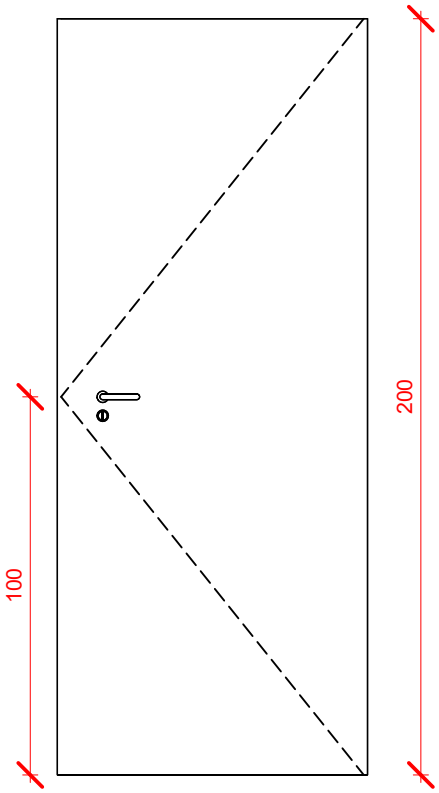

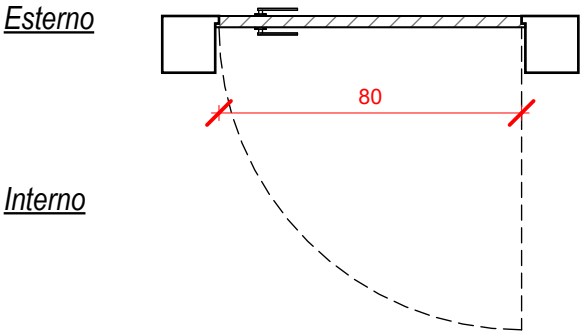

Descrizione :

Porta a singola anta battente su pannello divisorio box wc in laminato plastico HPL - 80 x H200 cm

ACCESSORI

MANIGLIONE	CHIUDIPORTA	GRIGLIA	ELETTROMAGNETE	APERTURA AUTOMATICA	NOTTOLINO
no	no	no	no	no	sì

MATERIALE
HPL

REAZ. FUOCO

QUANTITA'
Totale **46**

Abaco Infissi

Codice: 1.PI-DI.02

Scala: 1 : 20

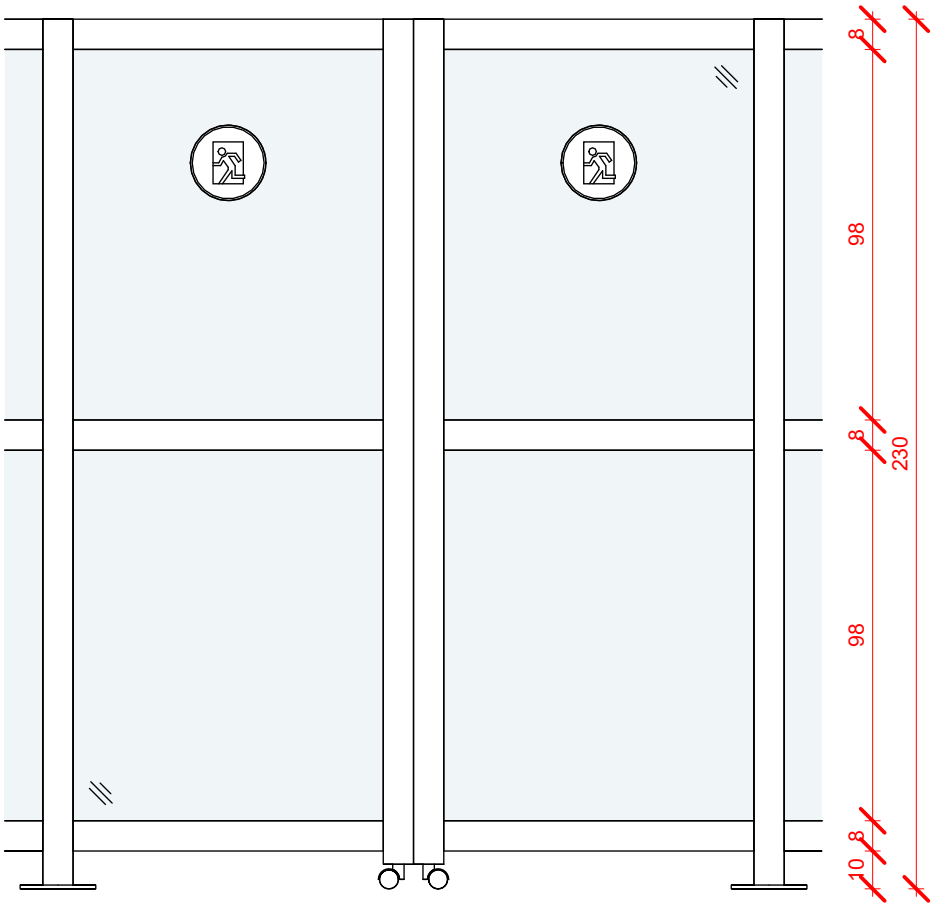

Esterno

Interno

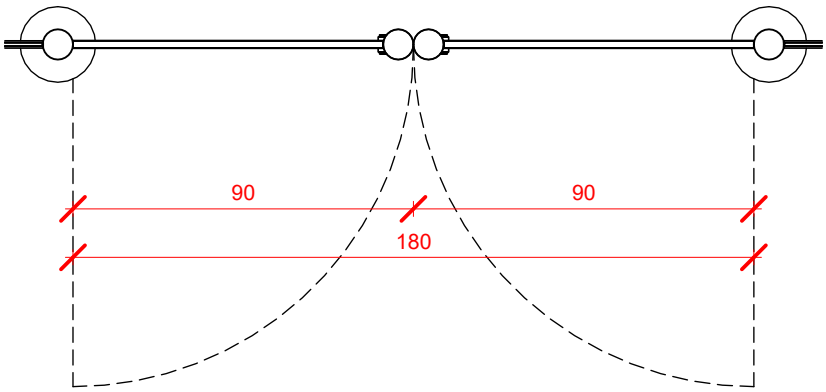

Descrizione :

Pannello modulare porta a doppia anta battente per uscita d'emergenza su partizione verticale mobile in pannelli in policarbonato/vetro, pali verticali a sezione circolare (diametro 8 cm), piastra di base in acciaio inox con fissaggio a pavimento (diametro 20 cm) e montanti orizzontali a sezione rettangolare (altezza 8 cm) - 180 x H230 cm

ACCESSORI

MANIGLIONE	CHIUDIPORTA	GRIGLIA	ELETTROMAGNETE	APERTURA AUTOMATICA	NOTTOLINO
no	no	no	sì	no	no

MATERIALE
Policarbonato/ vetro, acciaio

REAZ. FUOCO

QUANTITA'
Totale **5**

Abaco Infissi

Codice: 1.PI-DI.03

Scala: 1 : 20

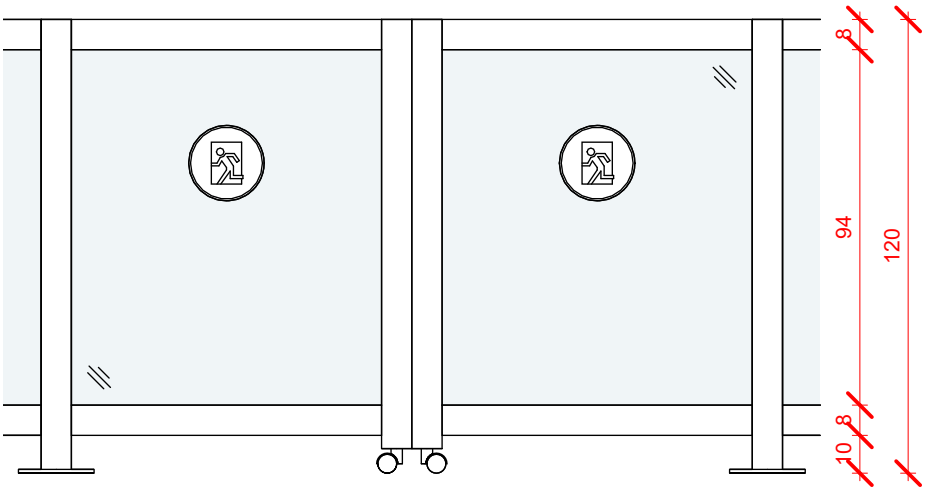

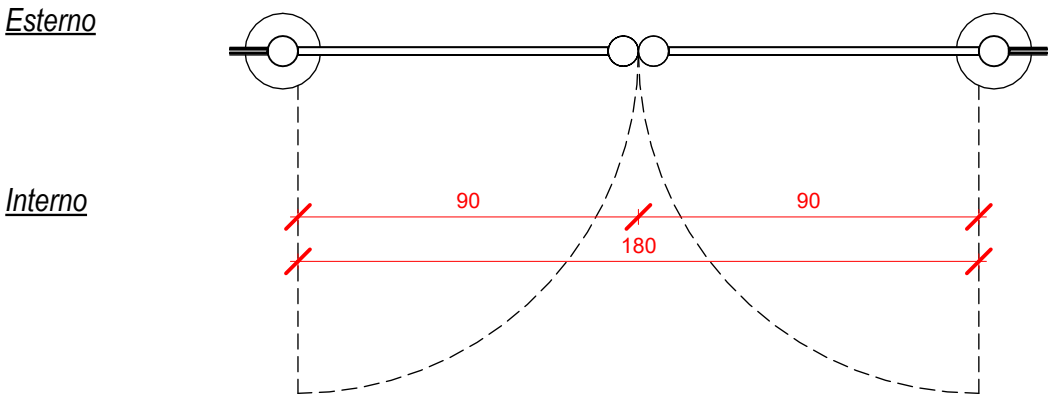

Descrizione :

Pannello modulare porta a doppia anta battente per uscita d'emergenza su balaustra mobile in pannelli in policarbonato/vetro, pali verticali a sezione circolare (diametro 8 cm), piastra di base magnetica in acciaio inox (diametro 20 cm) e montanti orizzontali a sezione rettangolare (altezza 8 cm) - 180 x H120 cm

ACCESSORI

MANIGLIONE	CHIUDIPORTA	GRIGLIA	ELETTROMAGNETE	APERTURA AUTOMATICA	NOTTOLINO
no	no	no	sì	no	no

MATERIALE
Policarbonato/ vetro, acciaio

REAZ. FUOCO

QUANTITA'
Totale **8**

Abaco Infissi

Codice: 1.PI-PM.01

Scala: 1 : 20

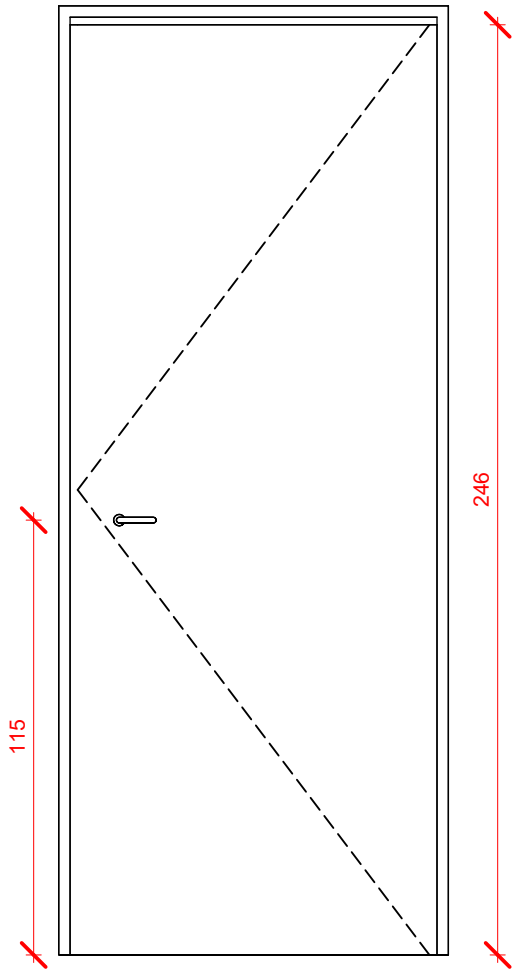

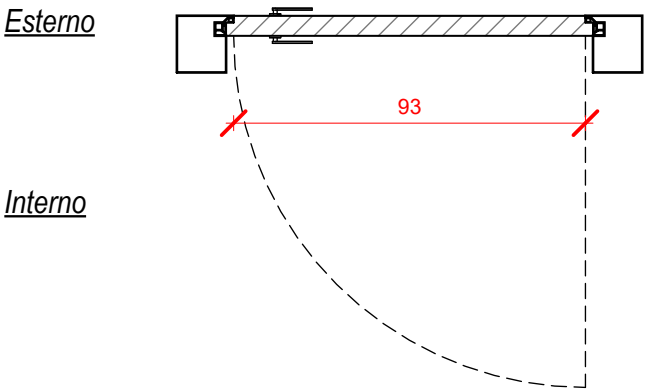

Descrizione :

Pannello modulare porta a singola anta battente in legno truciolare - 93 x H246 cm

ACCESSORI					
MANIGLIONE	CHIUDIPORTA	GRIGLIA	ELETTROMAGNETE	APERTURA AUTOMATICA	NOTTOLINO
no	no	no	no	no	no

MATERIALE
Legno

REAZ. FUOCO

QUANTITA'
Totale **20**

Abaco Infissi

Codice: 1.PI-PM.02

Scala: 1 : 20

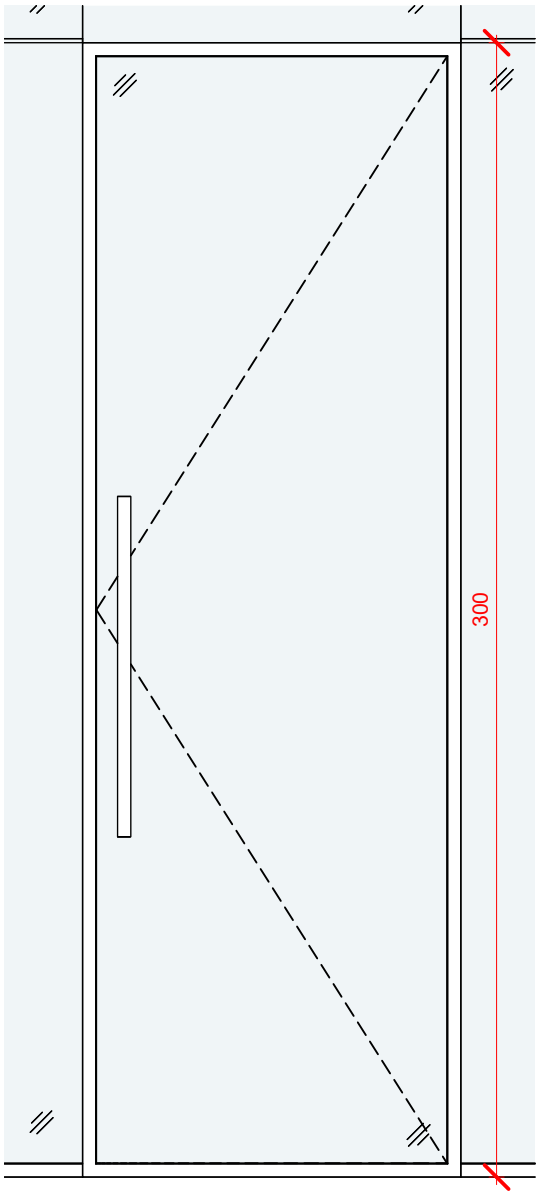

Descrizione :

Pannello modulare porta a singola anta battente in vetro temperato con telaio in alluminio estruso - 100 x 300 cm.

Abaco Infissi

Codice: 1.PI-REI.01

Scala: 1 : 20

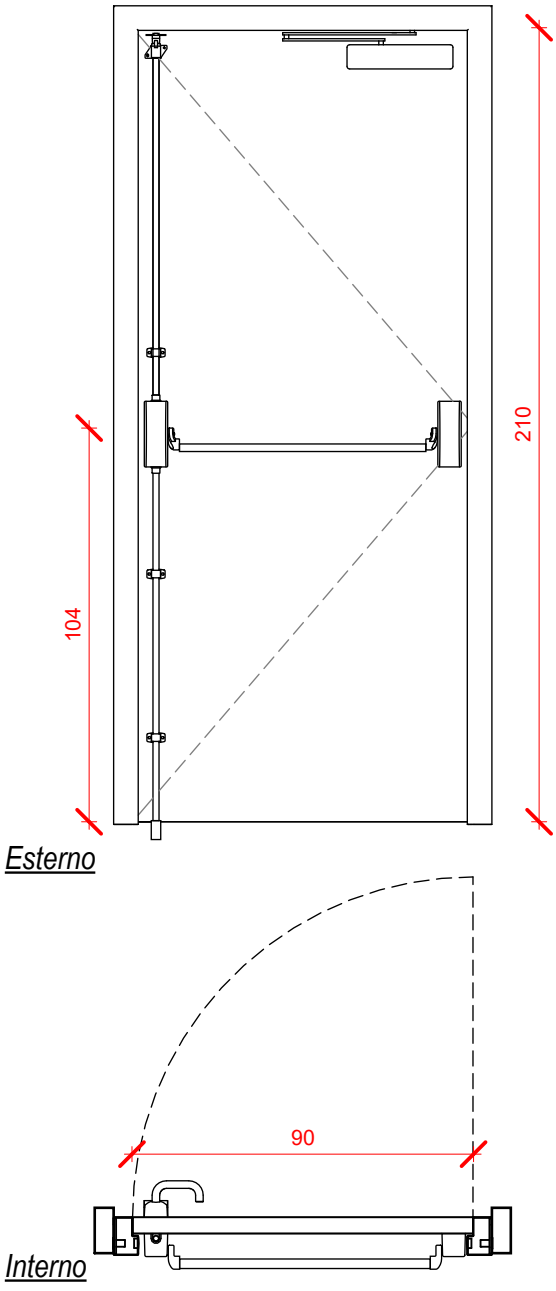

Descrizione :

Porta tagliafuoco a singola anta battente interamente zincata [REI 120] con maniglione antipanico - Dimensioni: 90 x H210 cm

ACCESSORI

MANIGLIONE	CHIUDIPORTA	GRIGLIA	ELETTROMAGNETE	APERTURA AUTOMATICA	NOTTOLINO
sì	sì	no	no	no	no

MATERIALE
Alluminio

REAZ. FUOCO
REI 120

QUANTITA'
Totale **5**

Abaco Infissi

Codice: 1.PI-REI.02

Scala: 1 : 20

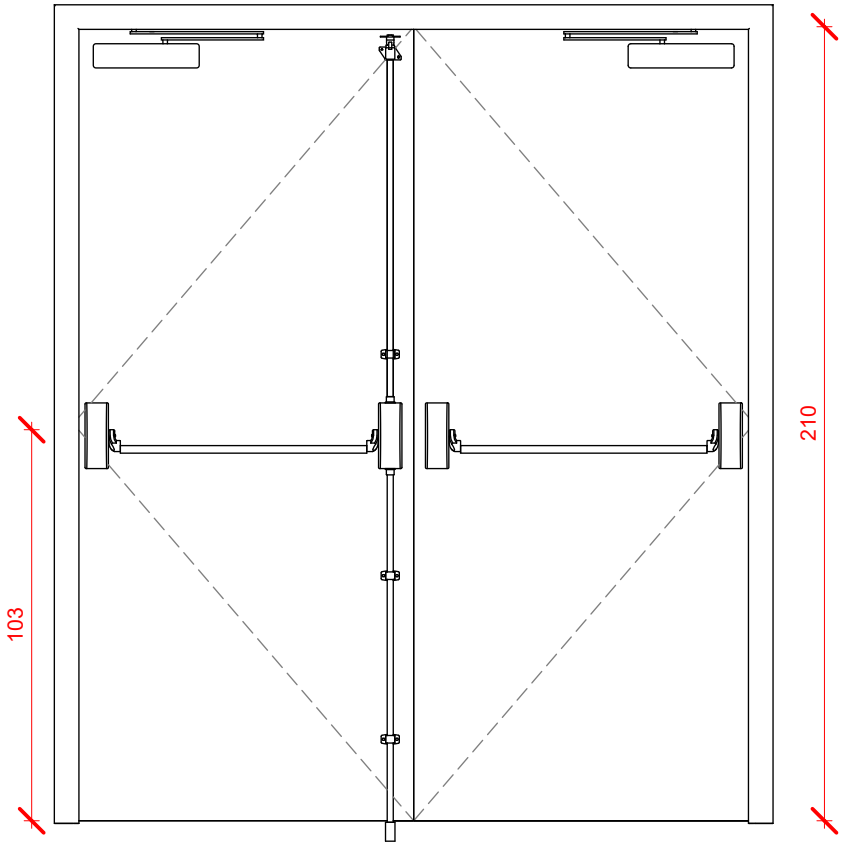

Esterno

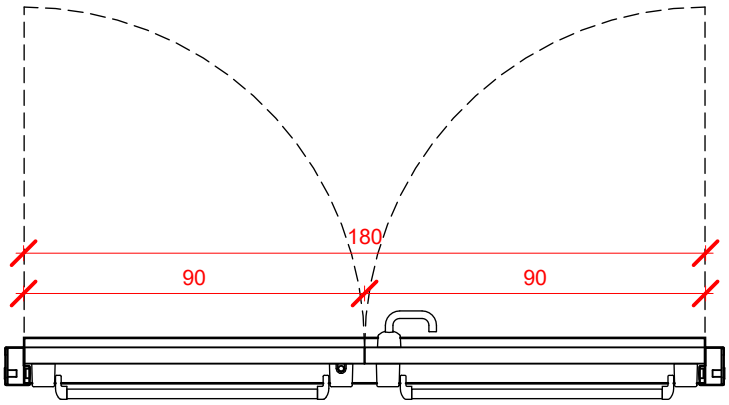

Interno

Descrizione :

Porta tagliafuoco a doppia anta battente interamente zincata [REI 120] con maniglioni antipanico - Dimensioni: 180 x H210 cm

ACCESSORI

MANIGLIONE	CHIUDIPORTA	GRIGLIA	ELETTROMAGNETE	APERTURA AUTOMATICA	NOTTOLINO
sì	sì	no	no	no	no

MATERIALE
Alluminio

REAZ. FUOCO
REI 120

QUANTITA'
Totale **6**

Abaco Infissi

Codice: 1.PI-REI.03

Scala: 1 : 20

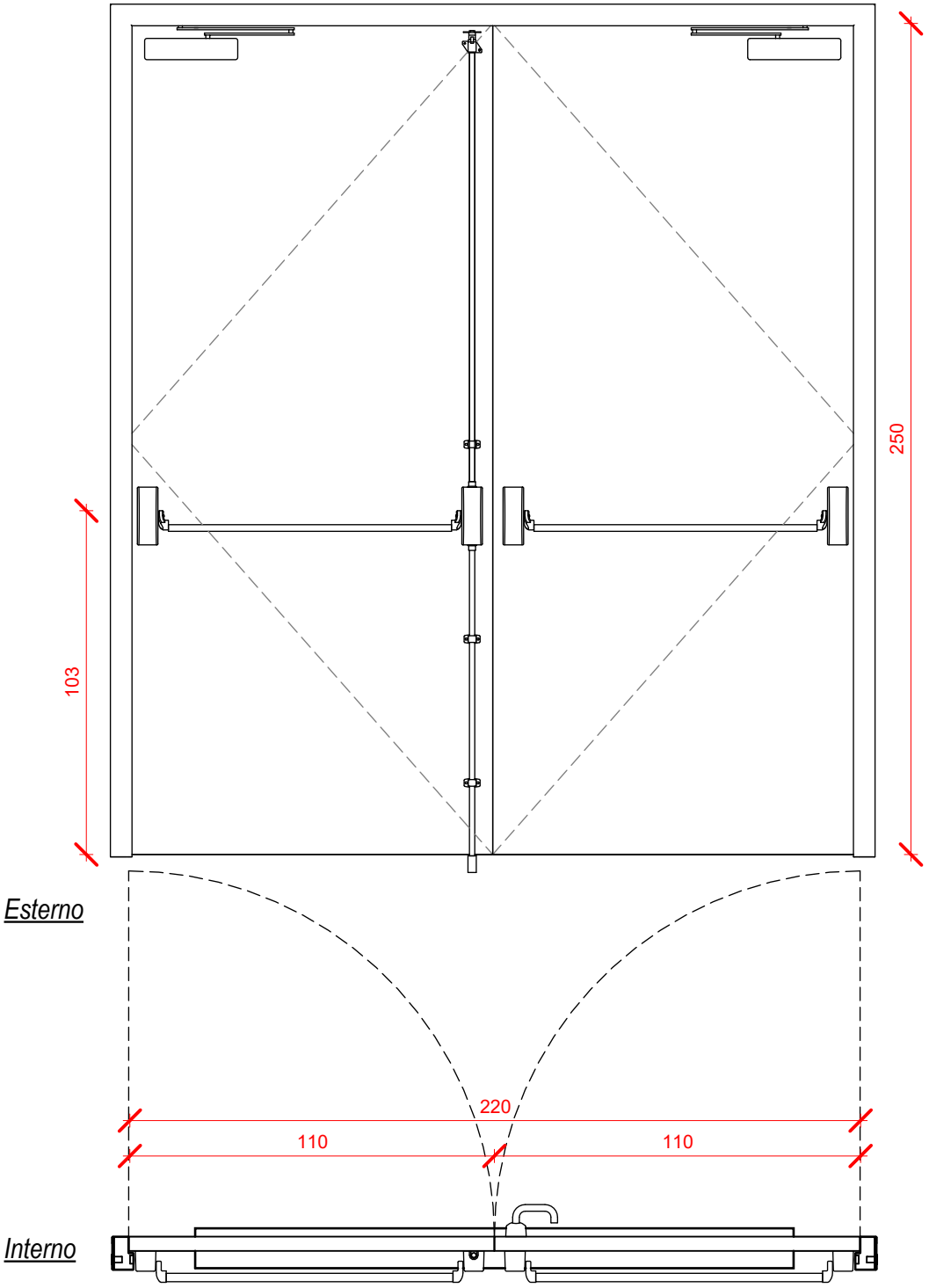

Descrizione :

Porta tagliafuoco a doppia anta battente interamente zincata [REI 120] con maniglioni antipanico - Dimensioni: 220 x H250 cm

ACCESSORI					
MANIGLIONE	CHIUDIPORTA	GRIGLIA	ELETTROMAGNETE	APERTURA AUTOMATICA	NOTTOLINO
sì	sì	no	no	no	no

MATERIALE
Alluminio

REAZ. FUOCO
REI 120

QUANTITA'
Totale 1

Abaco Infissi

Codice: 1.PI-REI.04

Scala: 1 : 20

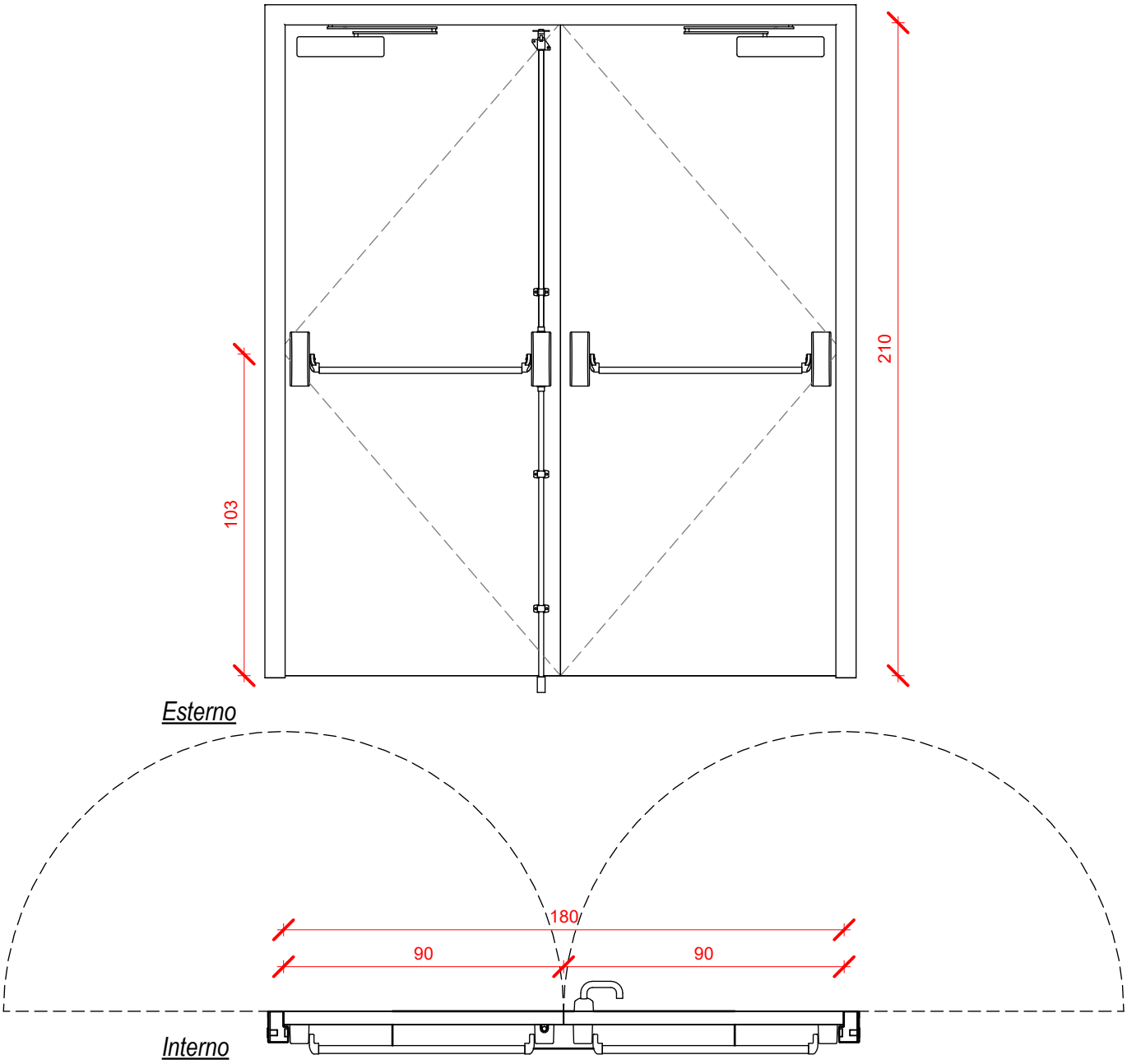

Descrizione :

Porta tagliafuoco a doppia anta battente interamente zincata [REI 120] con maniglioni antipanico e apertura ante a 180° - Dimensioni: 180 x H210 cm

ACCESSORI					
MANIGLIONE	CHIUDIPORTA	GRIGLIA	ELETTROMAGNETE	APERTURA AUTOMATICA	NOTTOLINO
sì	sì	no	no	no	no

MATERIALE
Alluminio

REAZ. FUOCO
REI 120

QUANTITA'
Totale 1

Abaco Infissi

Codice: 1.PI-REI.05

Scala: 1 : 20

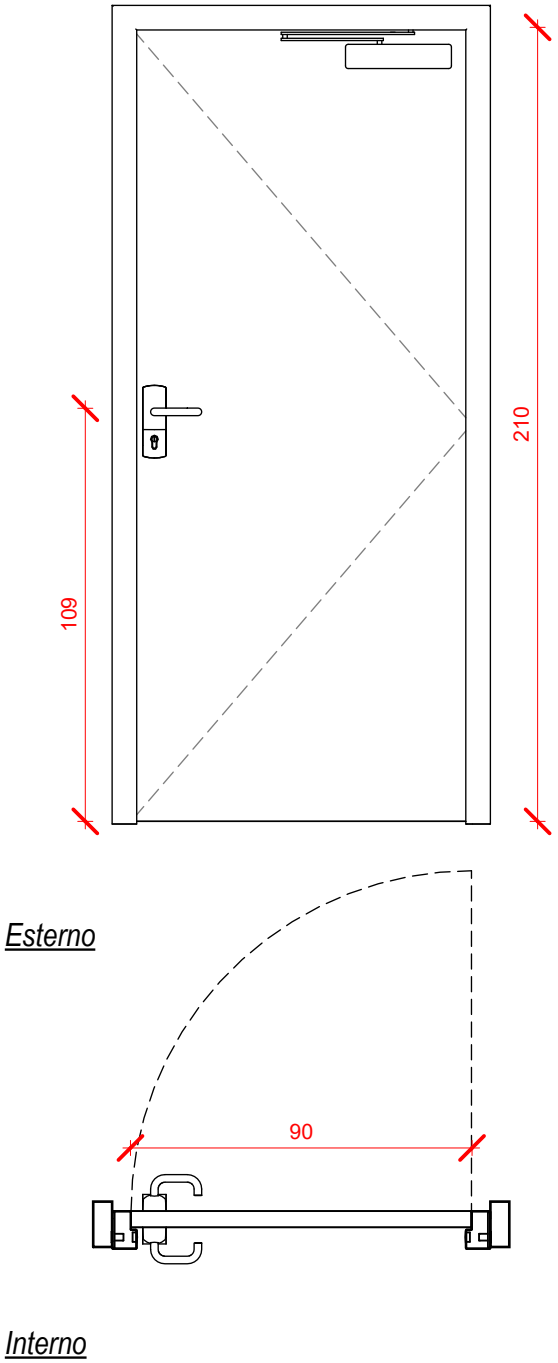

Descrizione :

Porta tagliafuoco a singola anta battente interamente zincata [REI 120] - Dimensioni: 90 x H210 cm

ACCESSORI

MANIGLIONE	CHIUDIPORTA	GRIGLIA	ELETTROMAGNETE	APERTURA AUTOMATICA	NOTTOLINO
no	sì	no	no	no	no

MATERIALE
Alluminio

REAZ. FUOCO
REI 120

QUANTITA'
Totale **19**

Abaco Infissi

Codice: 1.PI-REI.06

Scala: 1 : 20

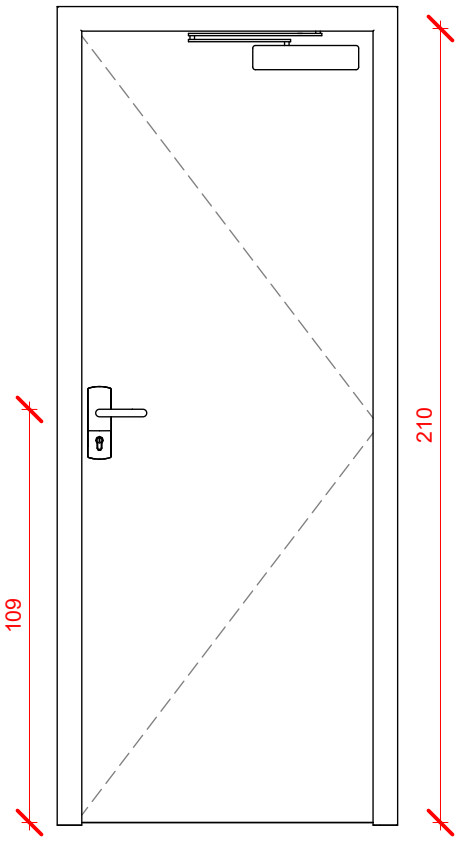

Esterno

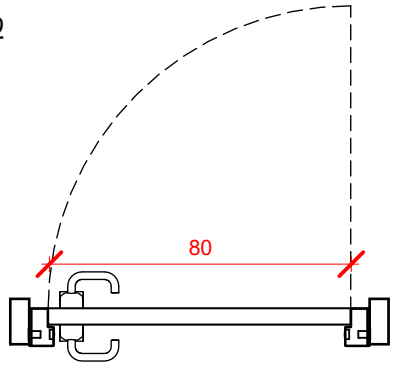

Interno

Descrizione :

Porta tagliafuoco a singola anta battente interamente zincata [REI 120] - Dimensioni: 80 x H210 cm

ACCESSORI

MANIGLIONE	CHIUDIPORTA	GRIGLIA	ELETTROMAGNETE	APERTURA AUTOMATICA	NOTTOLINO
no	sì	no	no	no	no

MATERIALE
Alluminio

REAZ. FUOCO
REI 120

QUANTITA'
Totale **4**

Abaco Infissi

Codice: 1.PI-REI.07

Scala: 1 : 20

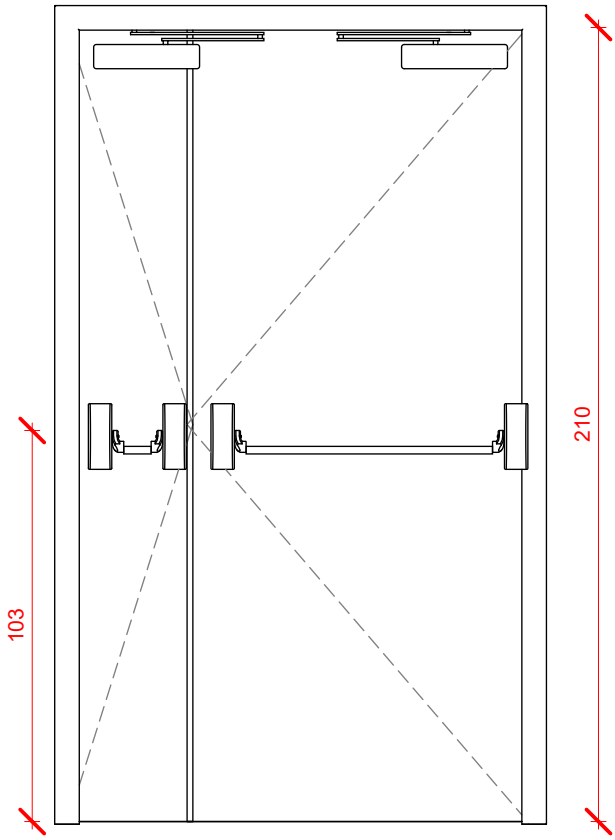

Esterno

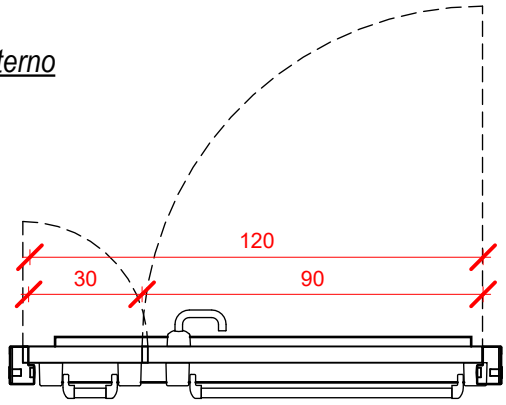

Interno

Descrizione :

Porta tagliafuoco a doppia anta battente (ante asimmetriche) interamente zincata con profilo zincato [REI120] con maniglioni antipanico - Dimensioni: L 90+30 x H 210 cm

ACCESSORI

MANIGLIONE	CHIUDIPORTA	GRIGLIA	ELETTROMAGNETE	APERTURA AUTOMATICA	NOTTOLINO
sì	sì	no	no	no	no

MATERIALE
Alluminio

REAZ. FUOCO
REI 120

QUANTITA'
Totale **3**

Abaco Infissi

Codice: 1.PI.01

Scala: 1 : 20

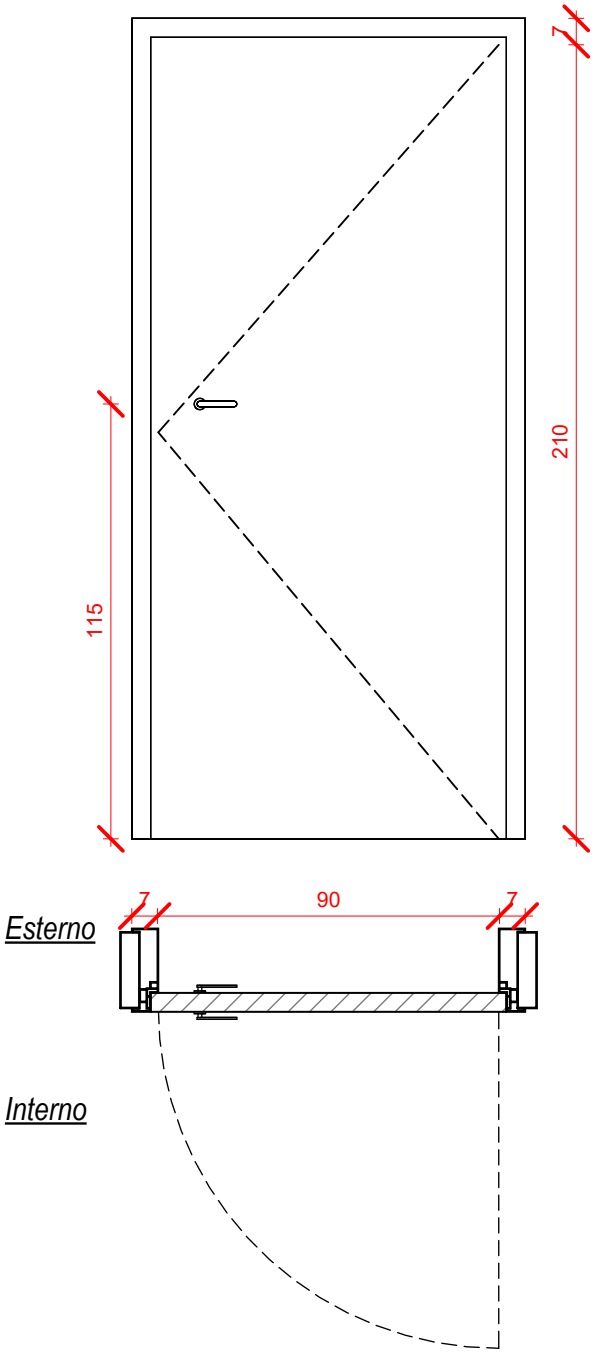

Descrizione :

Porta a singola anta battente con pannello in laminato plastico HPL, stipite e bordo anta in alluminio complanare alla superficie dell'anta - Dimensioni: 90 x H210 cm

ACCESSORI

MANIGLIONE	CHIUDIPORTA	GRIGLIA	ELETTROMAGNETE	APERTURA AUTOMATICA	NOTTOLINO
no	no	no	no	no	no

MATERIALE
HPL, alluminio

REAZ. FUOCO

QUANTITA'
Totale **48**

Abaco Infissi

Codice: 1.PI.02

Scala: 1 : 20

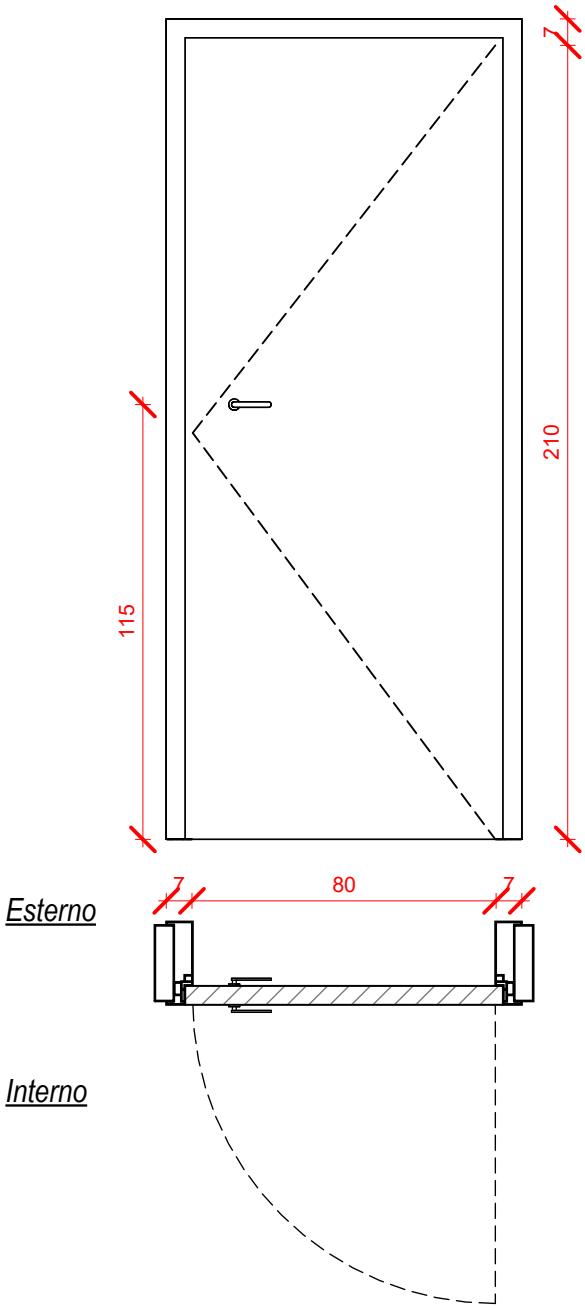

Descrizione :

Porta a singola anta battente con pannello in laminato plastico HPL, stipite e bordo anta in alluminio complanare alla superficie dell'anta - Dimensioni: 80 x H210 cm

ACCESSORI

MANIGLIONE	CHIUDIPORTA	GRIGLIA	ELETTROMAGNETE	APERTURA AUTOMATICA	NOTTOLINO
no	no	no	no	no	no

MATERIALE
HPL, alluminio

REAZ. FUOCO

QUANTITA'
Totale **19**

Abaco Infissi

Codice: 1.PI.03

Scala: 1 : 20

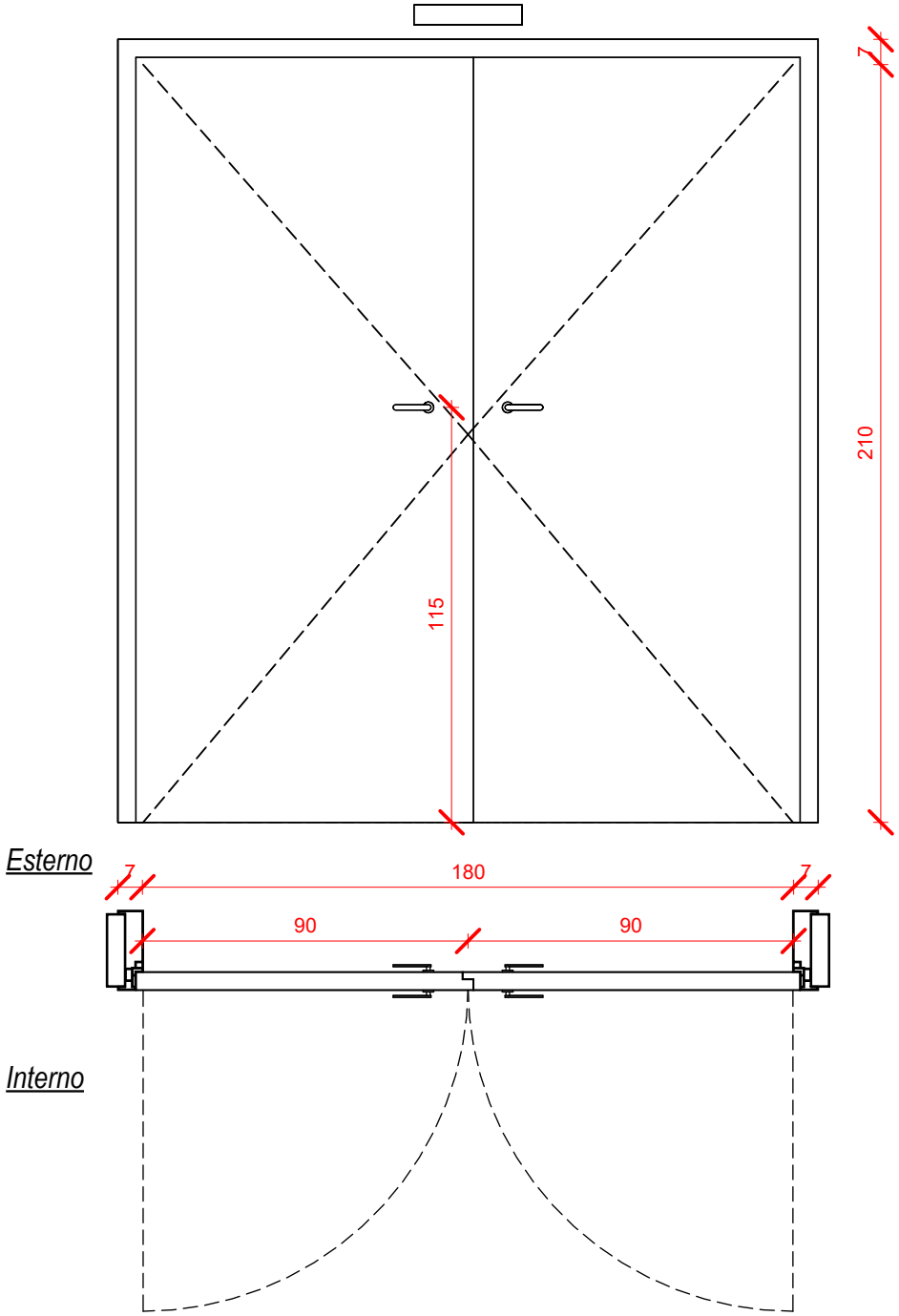

Descrizione :

Porta a doppia anta battente con pannello in laminato plastico HPL, stipite e bordo anta in alluminio complanare alla superficie dell'anta con apertura automatica - Dimensioni: 180 x H210 cm

ACCESSORI

MANIGLIONE	CHIUDIPORTA	GRIGLIA	ELETTROMAGNETE	APERTURA AUTOMATICA	NOTTOLINO
no	no	no	no	sì	no

MATERIALE
HPL, alluminio

REAZ. FUOCO

QUANTITA'
Totale **4**

Abaco Infissi

Codice: 1.PI.04

Scala: 1 : 20

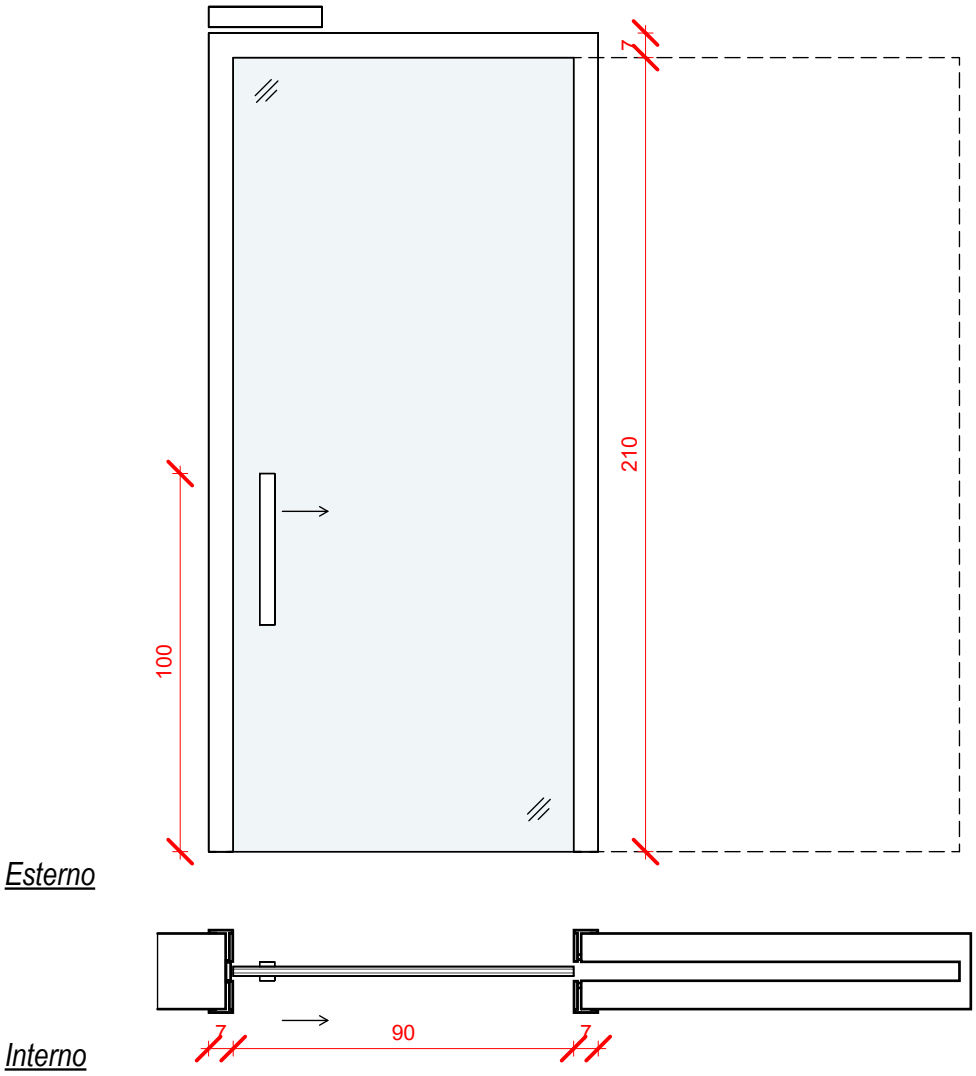

Descrizione :

Porta a singola anta vetrata acidata scorrevole con controtelaio per porte scorrevoli automatiche - Dimensioni: 90 x H210 cm

ACCESSORI

MANIGLIONE	CHIUDIPORTA	GRIGLIA	ELETTROMAGNETE	APERTURA AUTOMATICA	NOTTOLINO
no	no	no	no	sì	no

MATERIALE
Vetro

REAZ. FUOCO

QUANTITA'
Totale 7

Abaco Infissi

Codice: 1.PI.05

Scala: 1 : 20

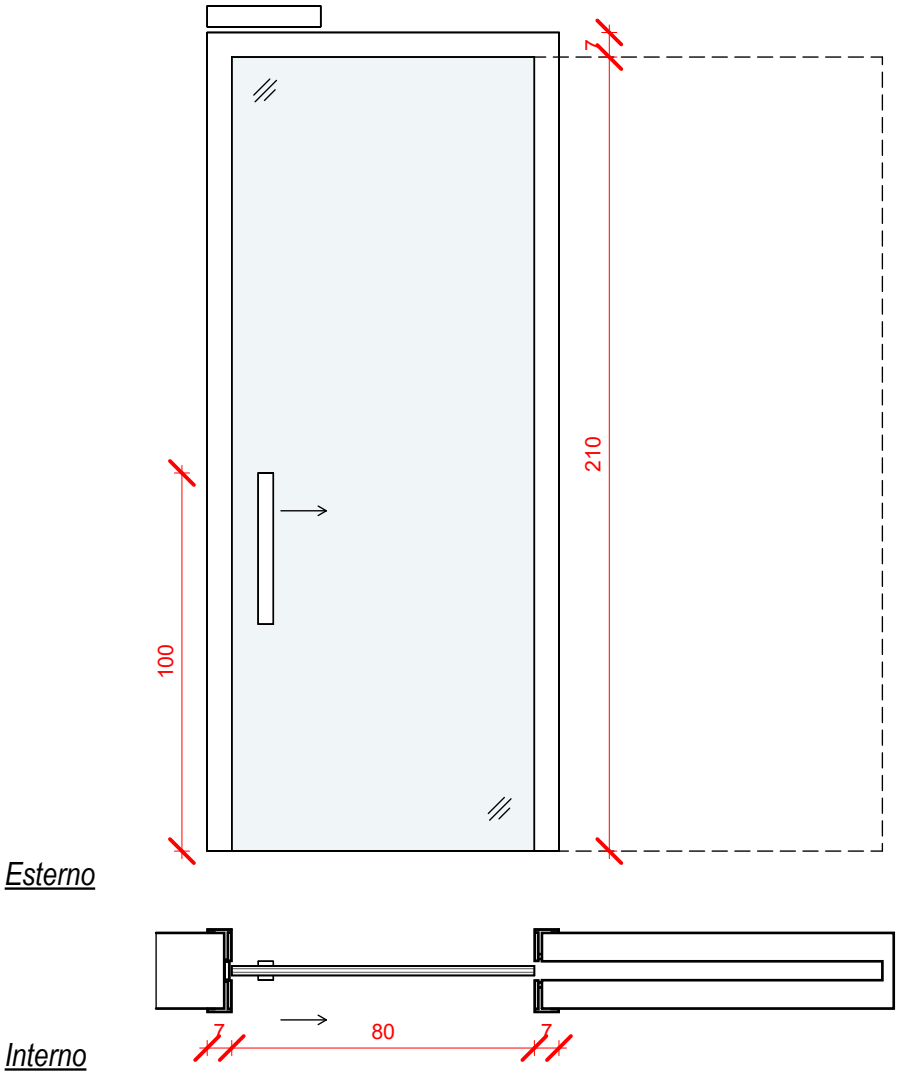

Descrizione :

Porta a singola anta vetrata acidata scorrevole con controtelaio per porte scorrevoli automatiche - Dimensioni: 80 x H210 cm

ACCESSORI

MANIGLIONE	CHIUDIPORTA	GRIGLIA	ELETTROMAGNETE	APERTURA AUTOMATICA	NOTTOLINO
no	no	no	no	sì	no

MATERIALE
Vetro

REAZ. FUOCO

QUANTITA'
Totale **2**

Abaco Infissi

Codice: 1.PI.06

Scala: 1 : 20

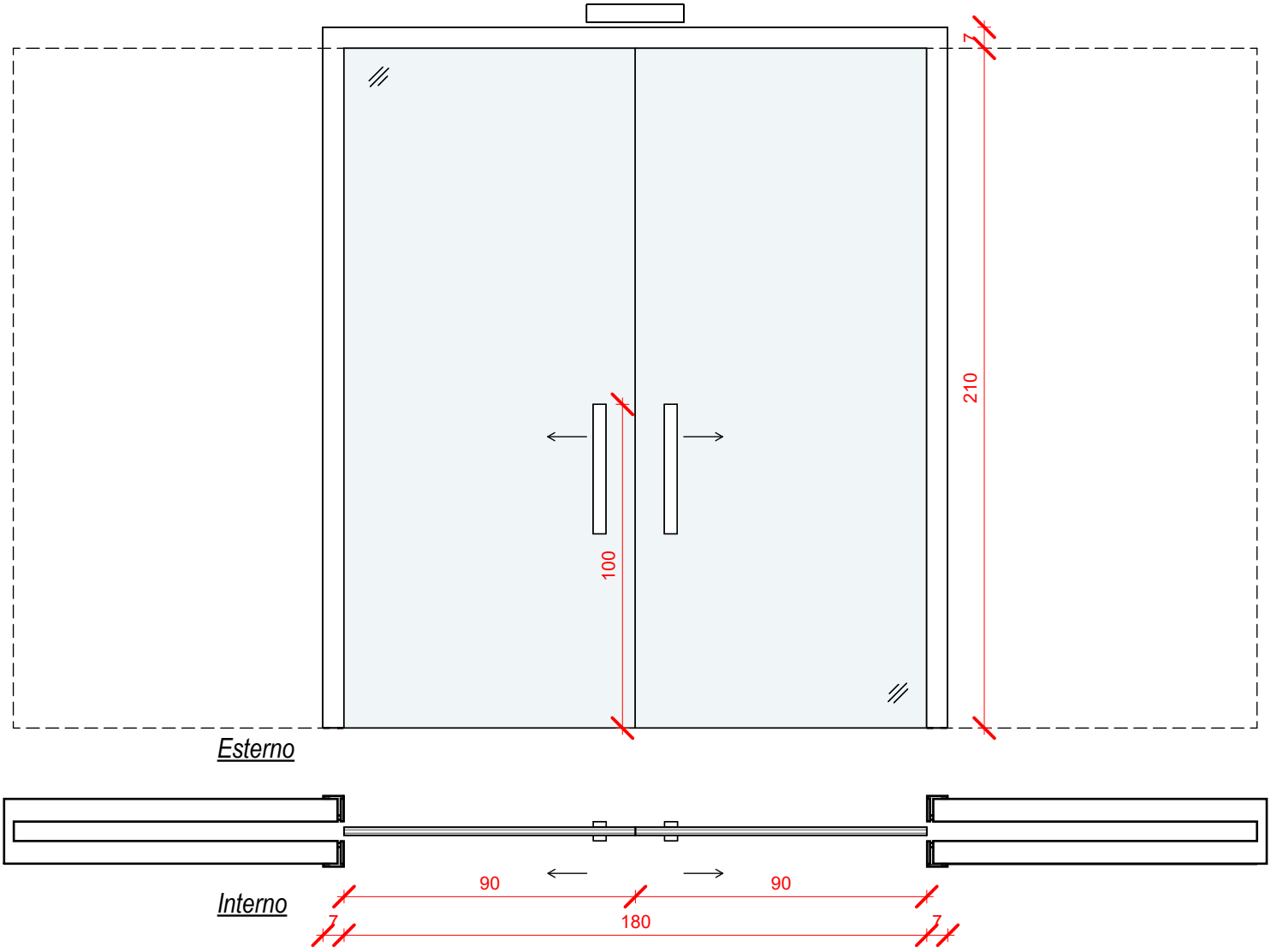

Descrizione :

Porta a doppia anta scorrevole con controtelaio per porte scorrevoli automatiche - Dimensioni: 180 x H210 cm

ACCESSORI

MANIGLIONE	CHIUDIPORTA	GRIGLIA	ELETTROMAGNETE	APERTURA AUTOMATICA	NOTTOLINO
no	no	no	no	sì	no

MATERIALE
Vetro

REAZ. FUOCO

QUANTITA'
Totale **5**

Abaco Infissi

Codice: 1.PI.07

Scala: 1 : 20

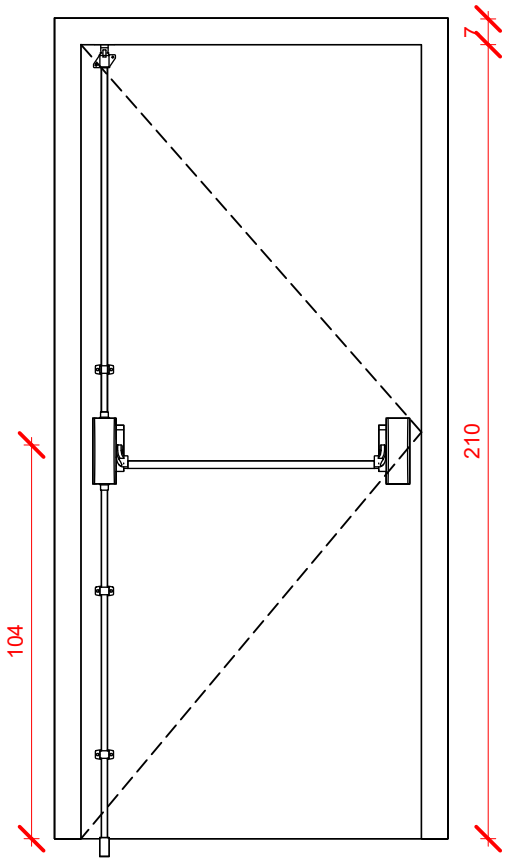

Esterno

Interno

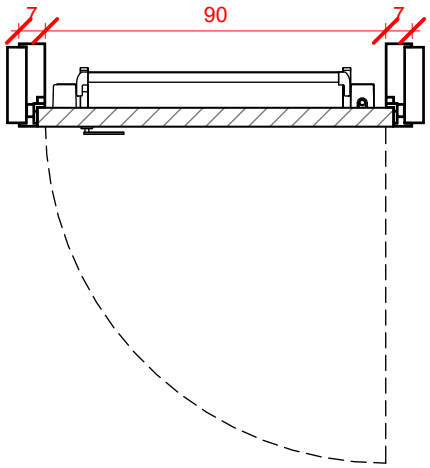

Descrizione :

Porta a singola anta battente con pannello in laminato plastico HPL, stipite e bordo anta in alluminio complanare alla superficie dell'anta con maniglione antipanico - Dimensioni: 90 x H210 cm

ACCESSORI

MANIGLIONE	CHIUDIPORTA	GRIGLIA	ELETTROMAGNETE	APERTURA AUTOMATICA	NOTTOLINO
sì	no	no	no	no	no

MATERIALE
HPL, alluminio

REAZ. FUOCO

QUANTITA'
Totale **11**

Abaco Infissi

Codice: 1.PI.08

Scala: 1 : 20

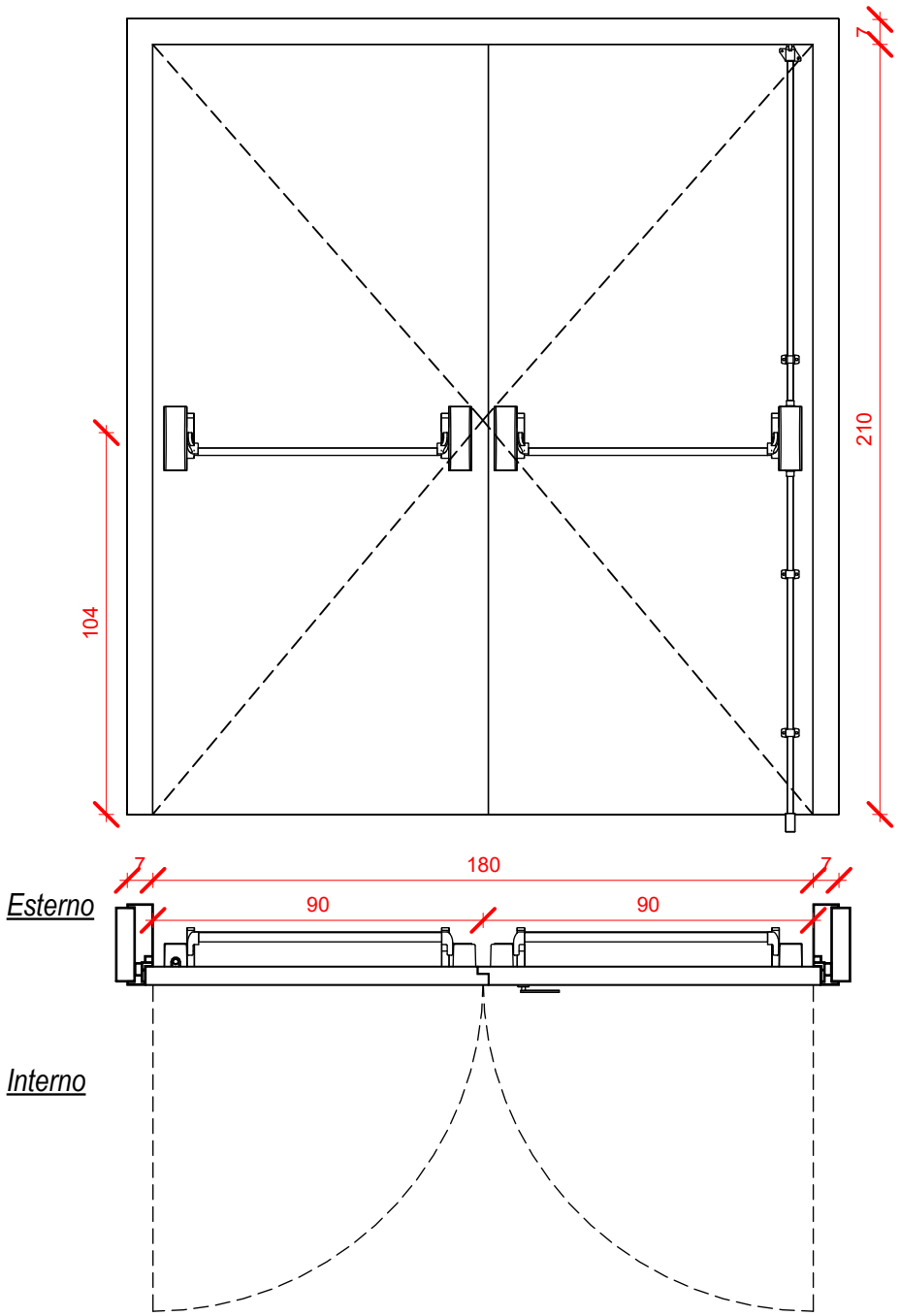

Descrizione :

Porta a doppia anta battente con pannello in laminato plastico HPL, stipite e bordo anta in alluminio complanare alla superficie dell'anta con maniglioni antipanico - Dimensioni: 180 x H210 cm

ACCESSORI

MANIGLIONE	CHIUDIPORTA	GRIGLIA	ELETTROMAGNETE	APERTURA AUTOMATICA	NOTTOLINO
sì	no	no	no	no	no

MATERIALE
HPL, alluminio

REAZ. FUOCO

QUANTITA'
Totale **9**

Abaco Infissi

Codice: 1.PI.09

Scala: 1 : 20

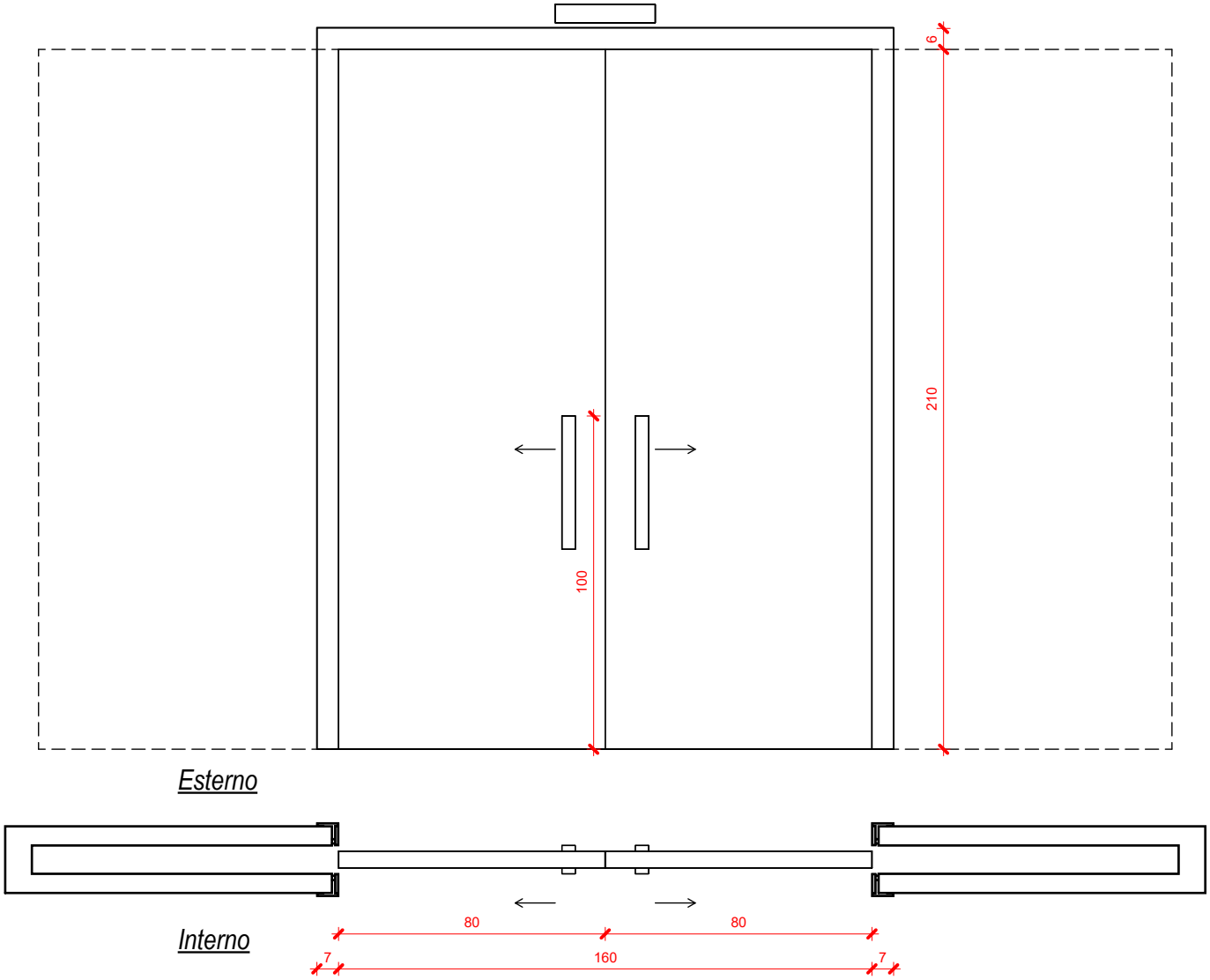

Descrizione :

Porta a doppia anta scorrevole con controtelaio per porte scorrevoli automatiche con pannello in laminato plastico HPL, stipite e bordo anta in alluminio complanare alla superficie dell'anta - 160 x H210 cm

ACCESSORI

MANIGLIONE	CHIUDIPORTA	GRIGLIA	ELETTROMAGNETE	APERTURA AUTOMATICA	NOTTOLINO
no	no	no	no	sì	no

MATERIALE
HPL, alluminio

REAZ. FUOCO

QUANTITA'
Totale **2**

Abaco Infissi

Codice: 1.PI.10

Scala: 1 : 20

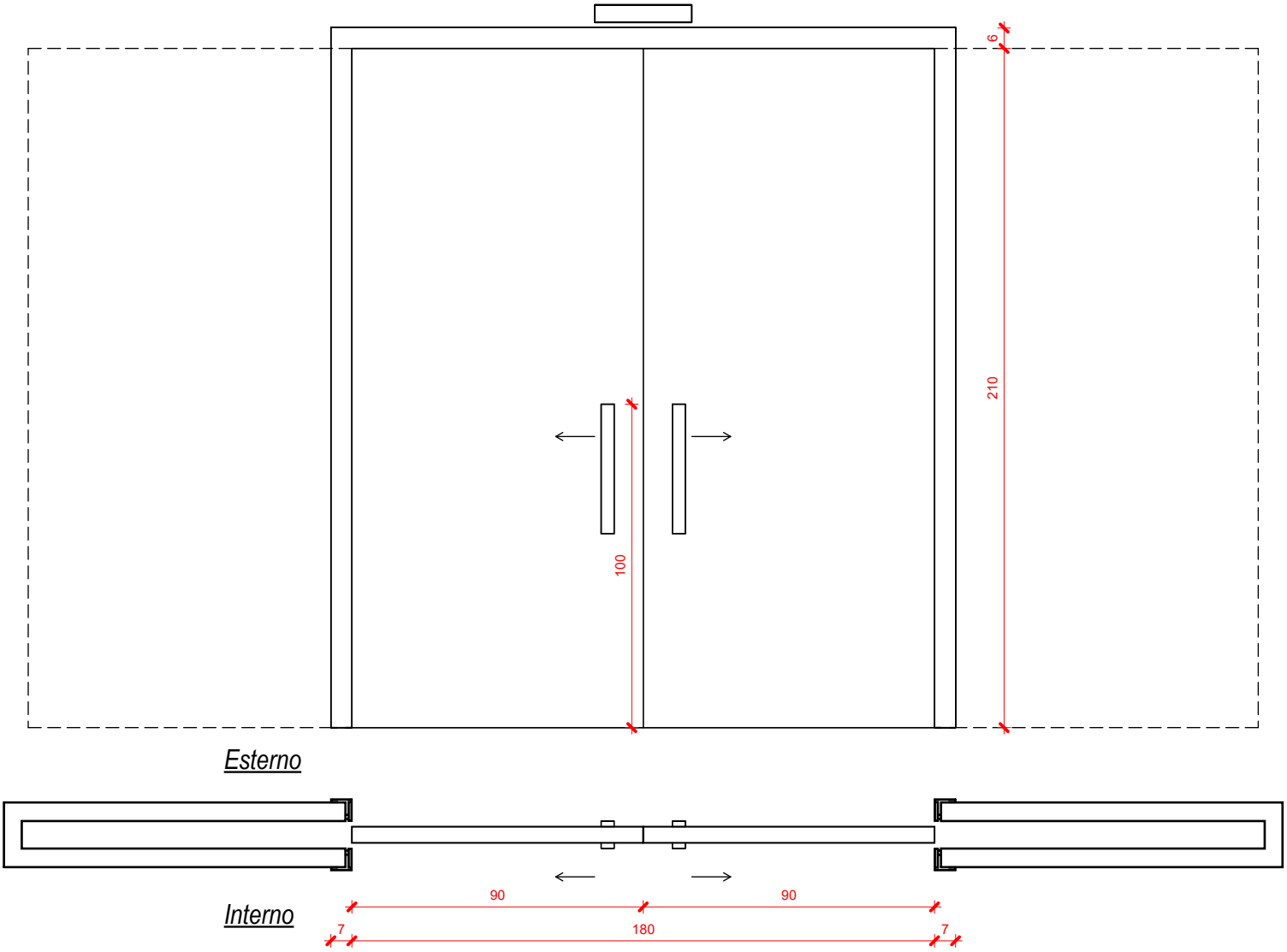

Descrizione :

Porta a doppia anta scorrevole con controtelaio per porte scorrevoli automatiche con pannello in laminato plastico HPL, stipite e bordo anta in alluminio complanare alla superficie dell'anta - 180 x H210 cm

ACCESSORI

MANIGLIONE	CHIUDIPORTA	GRIGLIA	ELETTROMAGNETE	APERTURA AUTOMATICA	NOTTOLINO
no	no	no	no	sì	no

MATERIALE
HPL, alluminio

REAZ. FUOCO

QUANTITA'
Totale **4**